INNOVATIONS

Schüller
Neuheiten
Innovations

2026



Index

Collection
— 10 —

Fronten, Nischen, Arbeitsplatten & Griffe | Fronts, Recesses, Worktops & Handles

Products
— 28 —

Neue Artikel | New Products

Services
— 42 —

Produkt, Digital & Marketing | Product, Digital & Marketing

Fronts & Colours
— 60 —

Fronten & Lacksystem | Fronts & Laquer system

Schüller Facts
Corporate Design & Produkte | Corporate Design & Products / 02

Kitchens for Life
Matera Colour / 06
Varese / 24
Salona / 38

Systemo News
Service-Leistungen | Services / 44

Exclusive
Exklusivgeräte, Elektrogeräte & Wasseraufbereitungssysteme |
Exclusive appliances, Electrical appliances & Water treatment systems / 56

Innovations 2026

Feel at home

Mit unserer neuen Schüller Kollektion 2026 setzen wir genau da an, wo sich Menschen am wohlsten fühlen – in ihrem Zuhause. Lassen Sie uns gemeinsam individuelle Komfortzonen gestalten – mit Wohnideen und Möbeln für Küchen, Wohnbereiche und Hauswirtschaftsräume. Die Neuheiten sind am Puls der Zeit, die Funktionalität stets im Blick. Für Räume in denen man sich rundum zuhause fühlt – viele Jahre lang. Natürliche Materialien wie Holz und Stein, Farben wie Bronze und Erdtöne stehen im Fokus. Gepaart mit außergewöhnlichen Raumlösungen präsentieren wir Ihnen eine Kollektion voller Möglichkeiten, die auch Ihren Planungsalltag mit Kreativität füllen.

Unsere Innovationskraft manifestiert sich nicht nur in unserer Kollektion. Wortwörtlich ein Symbol für die Zukunft ist auch unser neues Unternehmenslogo: In Form eines Hauses und mit dem Claim „Feel at Home“ vereint es die Produktmarken Schüller, next125 und Systemo unter einem Dach. Entdecken Sie in dieser Broschüre, was wir außerdem ins Neuheiten-Paket gepackt haben, um Ihnen bei der Zusammenarbeit mit Schüller noch mehr Türen zu öffnen.

Wir lieben, was wir tun – gemeinsam mit Ihnen!

Feel at home

The focus of our new 2026 Schüller collection is on a place where people feel most at ease – in their own home. Let’s create tailored comfort zones together, with interior design ideas and furniture for kitchens, living areas and utility rooms. The new products are ahead of the curve, with functionality always in mind – for rooms where people will feel totally at home for many years to come. Natural materials like wood and stone and colours like bronze and earthy tones are at the heart of the collection. Paired with extraordinary storage solutions, we present to you a collection full of options that will enable you to fill your day-to-day planning with creativity.

Our innovative power not only shines through in our collection, but our new company logo also literally symbolises the future: in the form of a house, featuring the claim ‘Feel at home’, it brings the product brands Schüller, next125 and Systemo together under one roof. In this brochure, you can also see what we have included in the new product package to open up more doors for you in your collaboration with Schüller.

We love what we do – and even more so with you!

Schüller
Corporate Design

1966: der Beginn unserer Erfolgsgeschichte. Von Anfang an steht Schüller für höchste Qualität, Individualität und Alltagstauglichkeit. Wie unsere Leidenschaft für Küchen und unser Tatendrang wuchs auch das Unternehmen – nicht nur in Quadratmetern, sondern auch in Herzen und Köpfen.

Aus einer mutigen Idee wird ein lebendiger Ort, an dem Kreativität, Lebensfreude und Zusammenhalt spürbar sind. Die Grenzen zwischen der Dachmarke als Arbeitgeber und der Qualitätsmarke für Küchenmöbel verschwimmen. Unsere Antwort darauf: Ein neues Unternehmenslogo mit dem Claim „Feel at Home“ und dem Superzeichen eines Hauses.

Die Produktmarken Schüller, next125 und Systemo bleiben weiterhin unter einem Dach vereint – um gemeinsam Räume voller Energie, Freude und Inspiration für jeden Tag zu gestalten.

1966: the beginning of our success story. From the very beginning, Schüller has stood for top quality, individuality and suitability for everyday use. Our passion for kitchens and our drive have grown along with the company – not only in size but also in our hearts and minds.

A bold idea became a place full of vitality, where the creativity, lust for life and togetherness are tangible. The boundaries between the umbrella brand as an employer and the quality brand for kitchen furniture are becoming blurred. Our answer: a new company logo with the claim ‘Feel at home’ and a glyph in the form of a house.

The product brands Schüller, next125 and Systemo continue to be united under one roof where together they design spaces full of energy, happiness and inspiration for everyday use.

schüller
feel at home

schüller.
küchen fürs leben

next125
authentic kitchen

systemo.
authentic materials

Die Entwicklung des Logos vom bloßen Erkennungszeichen hin zur umfassenden Unternehmensmarke verdeutlicht den Wandel der Zeit. Das neue Logo verbunden mit den weiteren Bestandteilen des Corporate Designs sorgt für eine visuelle Identität. Es ist auch Ausdruck des Leitbildes und der Werte. Im Zusammenspiel aller Elemente wird eine stärkere Identifikation mit dem Unternehmen erreicht. Symbolkraft hat das Superzeichen des Hauses. Es strahlt Stabilität und Langlebigkeit aus und der Bogen ist offen und einladend. Das Haus symbolisiert dadurch auch Gastfreundschaft mit dem Angebot, sich bei Schüller wie zu Hause zu fühlen.

The transformation of the logo from a simple company identifier to a corporate brand is a reflection of changing times. The new logo, combined with other elements of the corporate design, creates a strong visual identity. It also expresses the company's guiding principles and values. Through the interplay of all components, a deeper identification with the company is achieved. The house – our super symbol – carries powerful meaning. It radiates stability and durability, while the arch is open and inviting. The house also symbolizes hospitality, offering people the chance to feel at home with Schüller.

Das Zuhause ist unsere Inspiration, gemeinsame Werte unser Ansporn.

Home is our inspiration, shared values are our motivation.



Kommunikation, die ins Auge sticht

Communication that stands out

Statt rein sachlicher Darstellungen setzen wir nun auf lebendige und einprägsame Bildwelten und Illustrationen, die unsere Inhalte künftig visuell begleiten. Durch ihren narrativen Charakter schaffen sie eine stärkere emotionale und inhaltliche Verbindung und heben so die Kommunikation auf eine neue Ebene.

Instead of purely factual presentations, we now opt for lively, memorable imagery and illustrations that will provide a visual accompaniment for our future content. The narrative nature of the content creates a stronger emotional connection, taking our communication to a whole new level.

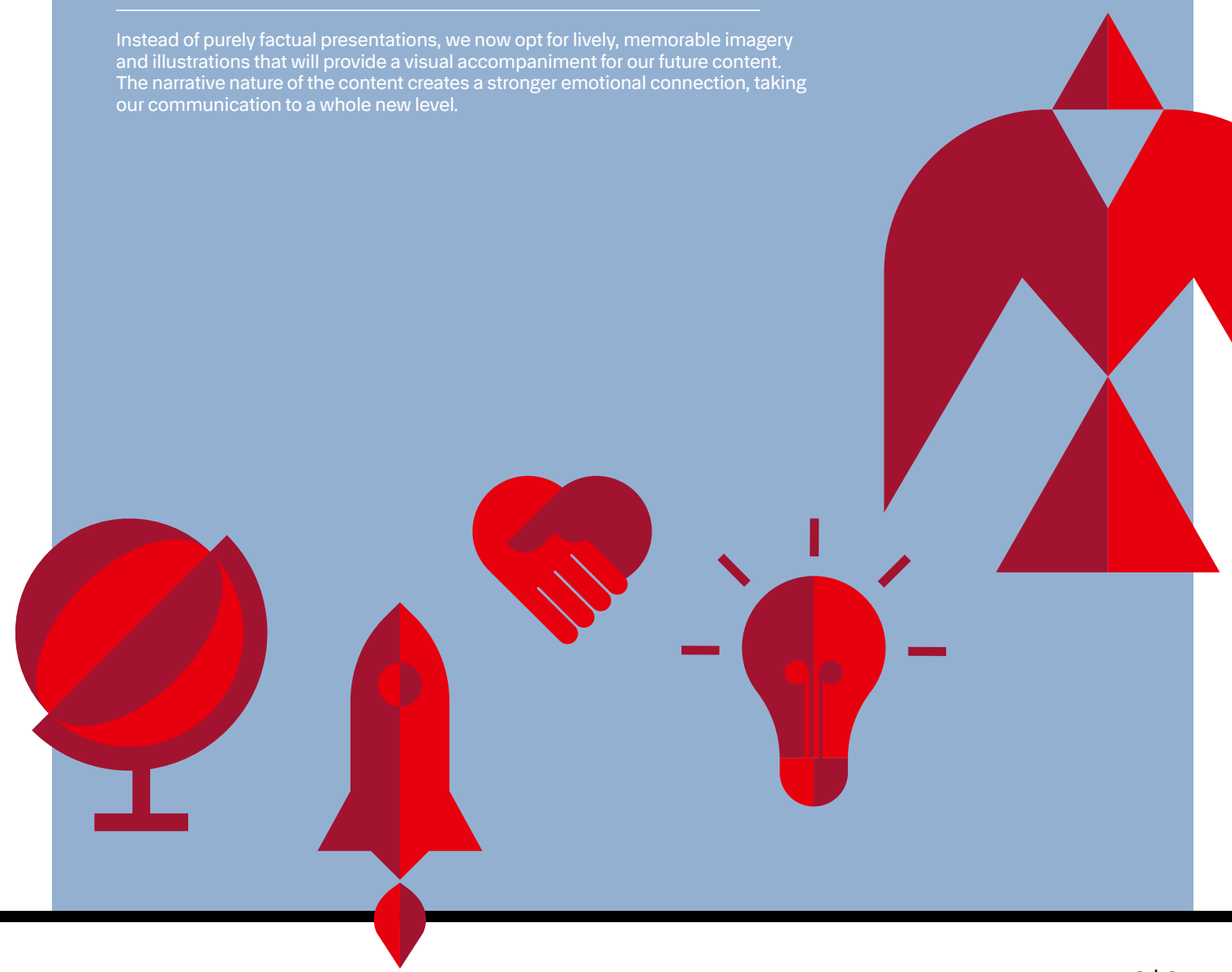

Product Facts

01 —

Rastersystem und verschiedene Bauhöhen

13 cm-Raster als Basis für drei Bauhöhen: 13 cm ist das perfekte Rastermaß, um drei ergonomische Korpushöhen zu erlangen und gleichzeitig ein optisch harmonisches Fugenbild zu erreichen.

02 —

Grifflose Planungen

Mit vielfältigen Griffoptionen, grifflos durch Eingriffmulde am Korpus, mit Tip-On oder mit SingleX, der praktischen Kombination von ergonomischer Öffnung der unteren Auszüge durch Tip-On und der Öffnung der oberen mittels Griffmulde, können Planer mit Schüller den Trend zum modernen Grifflos-Stil vielfältig bedienen.

03 —

Hochwertiges Schub- / Zugsystem

Die Vorteile liegen auf der Hand: Extra hohe dynamische Belastbarkeit. Alle Zargenteile aus Metall gearbeitet. Hohe Front- und Seitenstabilität. Rechtwinkliger Übergang der Zarge zum Boden für den perfekten Anschluss von Staugütern. Sehr ruhiger Lauf dank synchronisierter Führung. Verschiedene Boxside-Varianten zur Gestaltung.

04 —

Lackkompetenz – Colour Concept

Das Sortiment von Schüller führt 28 verschiedene, aufeinander abgestimmte Farben für jedes der 12 Lackprogramme, dargestellt in einem schlüssigen Farbkreis.

05 —

Mehr als Küche
Living, HWR & Speisekammer

Gleiche Frontenauswahl und Planungssoftware sowie vorgefertigte Planungsbeispiele machen die Beratung zu einer einfachen Sache.

06 —

Exklusive E-Geräte von Juno

Eine komplette Planung aus einer Hand bringt zahlreiche Vorteile mit sich: Es ist nur ein Ansprechpartner nötig, Sie haben weniger Aufwand bei Planung und Bestellung und es erfolgt eine gemeinsame Lieferung der gesamten Küche.

01 —

Grid system and varying installation heights

13 cm grid as a basis for three installation heights: 13 cm is the perfect grid for creating three ergonomic carcase heights whilst achieving a visually harmonious joint pattern.

02 —

Handleless designs

With a range of handle options, handleless units with a grip ledge on the carcase, Tip-On or SingleX – which practically combines the ergonomic opening of lower pull-outs using Tip-On with that of the upper ones with a grip ledge – Schüller enables planners to embrace the trend towards a modern, handleless style in all manner of ways.

03 —

Premium drawer/pull-out system

The advantages are plain to see: extra-high dynamic capacity. All frame parts made of metal. High front and side stability. The frame is at a right angle to the base to enable the perfect arrangement of stored items. Very quiet opening and closing thanks to synchronised runners. A selection of Boxside models to choose from.

04 —

A flair for lacquer – colour concept

The Schüller portfolio comprises 28 different but co-ordinating colours for each of the 12 lacquer ranges, all presented in a logical colour wheel.

05 —

More than a kitchen
Living rooms, utility rooms & larders

A selection of matching fronts, planning software and ready-made examples for planning purposes make customer consultations a piece of cake.

06 —

Exclusive electrical appliances from Juno

Offering all planning options from a single source has numerous advantages: only one contact person is necessary, planning and ordering require less time and effort and the whole kitchen is delivered at the same time.

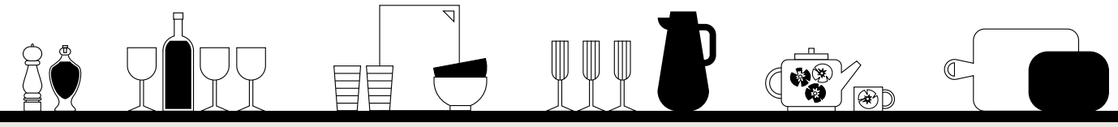

01 —

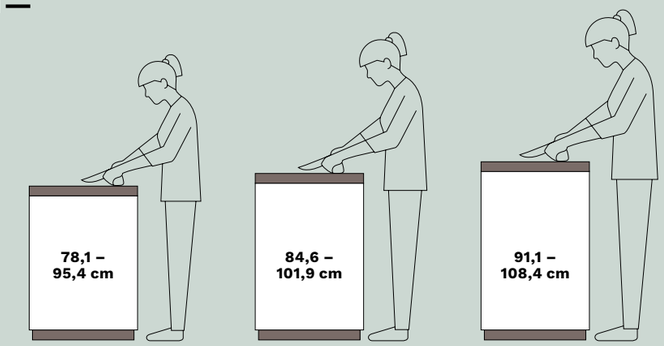

02 —



03 —



04 —



05 —

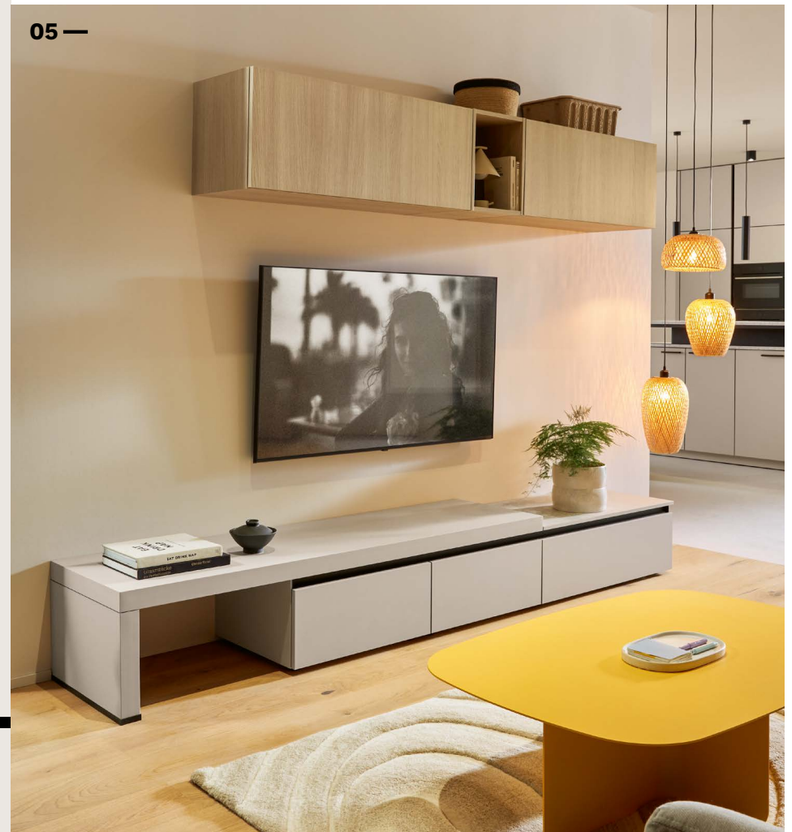

06 —



Matera Colour



Matera Colour







Matera Colour
Factsheet ——

Front: L537T Sepiabraun matt AFP
Griff: 7185 Onyxschwarz
Arbeitsplatte: Systemo C2770 Marmor nero Nachbildung

Front: L537T Sepia brown matt AFP
Handle: 7185 Onyx black
Worktop: Systemo C2770 Marble nero effect

KOLLEKTION
COLLECTION
2026



Surfaces

Oberflächen



Korpus
Carcase

Sandeiche Nachbildung als Korpusinnen- und Außenfarbe

Das neue Dekor Sandeiche Nachbildung ist nun als Korpusfarbe außen wie innen gleich erhältlich. Das eröffnet Ihnen noch mehr planerischen Spielraum. Auch Zugvorderstücke in Innenauszügen sind dekorgleich. Der neue Holzton bringt Harmonie und Ruhe in die Gestaltung und bietet für Sie und Ihre Kundschaft großes Potenzial, sich an verschiedensten Planungskombinationen auszuprobieren.

Sand oak effect for carcase interiors and exteriors

The new sand oak effect decor is now available for both carcase exteriors and interiors. This gives you even more planning flexibility. Front pieces in internal pull-outs also come in a matching decor. This new wood tone creates a peaceful, harmonious design and gives you and your customers the chance to try out a wide range of combinations when planning.

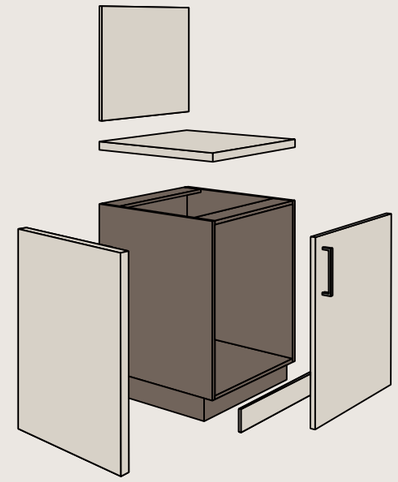

Umfeld
Surround

Neues Umfeldmaterial „K7“

Passend zu den Programmen MATERA und MATERA COLOUR sowie SALONA und FINO MATT führen wir ein neues Umfeldmaterial ein. Die matte AFP Direktbeschichtung weist somit keine Farbabweichung zu den genannten Fronten auf und ist auch in der Haptik gleich. Das Umfeldmaterial K7 erkennt man am Buchstaben „X“ nach der Zahl. Es wird in der Preisstufe N3 eingruppiert.

New surround material ‘K7’

We have introduced a new surround material to match our MATERA and MATERA COLOUR as well as our SALONA and FINO MATT fronts. This means that the colour and texture of the matt AFP direct coating perfectly match those of the fronts. You can recognise surround material K7 by the letter ‘X’ after the number. It is classed in price level N3.

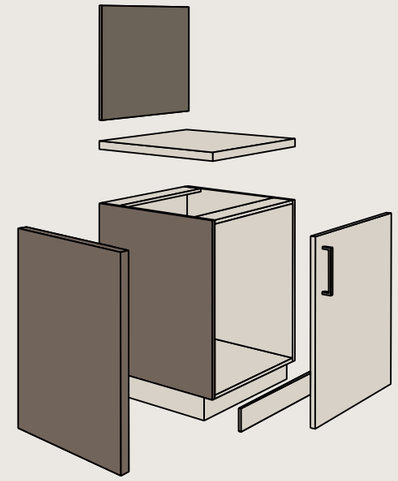

FRONTEN
FRONTS



L537T —
Sepiabraun matt AFP
Sepia brown matt AFP

SAA — Salona*

→

PGR 3
Schichtstoff-Fronten matt
Laminated fronts matt



K092L
Kristallweiß matt AFP
Crystal white matt AFP



K102L
Weiß matt AFP
White matt AFP



K097L
Muschelweiß matt AFP
Seashell white matt AFP



K212L
Sandgrau matt AFP
Sand grey matt AFP

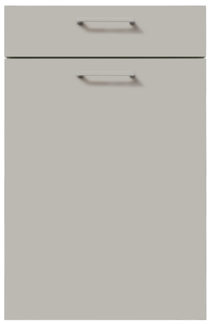

K207L
Kieselgrau matt AFP
Pebble grey matt AFP



K192L
Lavaschwarz matt AFP
Lava black matt AFP

ELB — Elba*

→

PGR 1
Kunststoff-Fronten
Laminated fronts



K033
Travertin sand Nachbildung
Travertine sand effect

MOE — Modena*

→

PGR 1
Kunststoff-Fronten
Laminated fronts



K068
Bergamo Nussbaum Nachbildung
Bergamo walnut effect

MAT — Matera*

→

PGR 1
UV-Lackfronten matt
Matt UV lacquer fronts



L212T
Sandgrau matt AFP
Sand grey matt AFP

MAC — Matera Colour*

→

PGR 1
UV-Lackfronten matt
Matt UV lacquer fronts



L537T
Sepiabraun matt AFP
Sepia brown matt AFP

CRE — Cremona*

→

PGR 2
Kunststoff-Fronten Synchronpore
Laminated fronts, synchronised pore



K823
Sandeiche Synchronpore Nachbildung
Sand oak synchronised pore effect

VAR — Varese*

→

PGR 2
Kunststoff-Fronten Synchronpore
Laminated fronts, synchronised pore



K833
Eiche siena Synchronpore Nachbildung
Oak siena synchronised pore effect

***** auch als grifflose Variante lieferbar | also available as handleless models



PROGRAMM-WECHSEL
CHANGES TO OUR RANGE

COLOUR CONCEPT

LACKFARBEN
LACQUER COLOURS

Vienna satin
⟶ Vicenza satin

Neu ist auch die Front Vicenza satin, welche mit gleichem Charme und verbesserten Konstruktions-merkmalen die Front Vienna satin ersetzt. Der Land-hausstil schafft eine warme, einladende Atmosphäre und verbindet Tradition mit Moderne.

Another highlight among this year's front collection is the new Vicenza satin front, which replaces the Vienna satin front with just as much charm but with improved design features. This country style creates a warm, inviting atmosphere and combines tradition with modernity.

VCN —
Vicenza satin

PGR 5
Satinlack-Fronten
Satin lacquer fronts



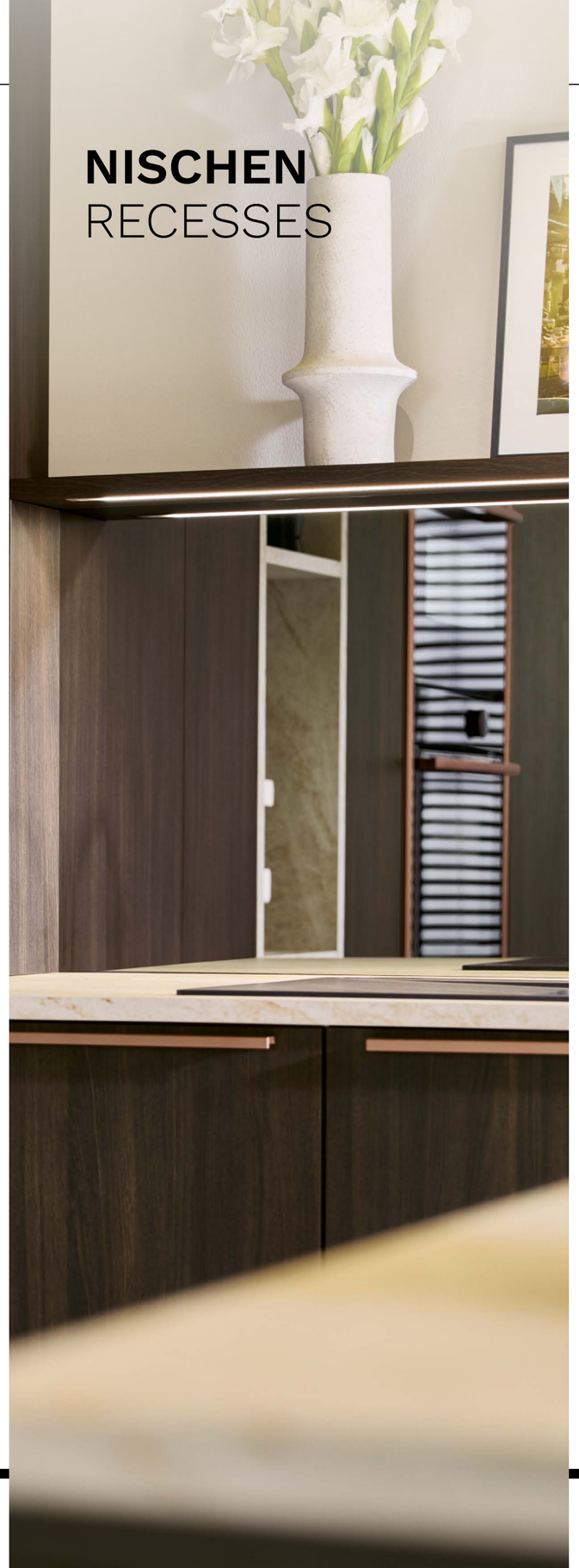

NISCHEN
RECESSES

G922S
Spiegel klar
Mirror clear

G927S
Spiegel grau
Mirror grey

ARBEITSPLATTEN
WORKTOPS



K072 —
Taj Mahal Nachbildung
Taj Mahal effect



K820
Sandeiche Nachbildung
Sand oak effect



K033
Travertin sand Nachbildung
Travertine sand effect



K068
Bergamo Nussbaum Nachbildung
Bergamo walnut effect



K072
Taj Mahal Nachbildung
Taj Mahal effect

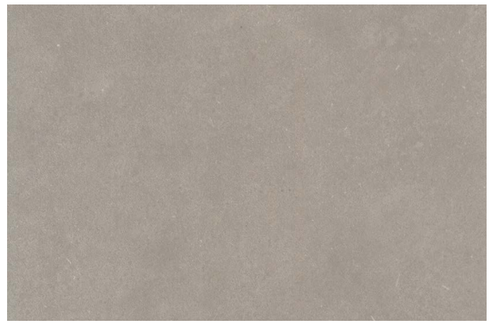

K075
Terra taupe
Terra taupe

ARBEITSPLATTEN
WORKTOPS



Arbeitsplattenstärke 25 mm

Unser Arbeitsplattensortiment wächst und Ihnen stehen somit noch größere Planungsmöglichkeiten zur Verfügung. Zusätzlich zu 16 und 39 mm stellen wir Ihnen ab diesem Jahr das Zwischenmaß 25 mm vor – erhältlich in 15 verschiedenen Dekoren. Die neue Stärke ist eine optisch ausgewogene Lösung, kann aber auch kreativ mit anderen Stärken und Dekoren kombiniert werden. Die Möglichkeiten sind vielfältig!

25-mm-thick worktop

Our worktop range is growing, providing you with even more planning options. In addition to 16 and 39 mm, from this year we are introducing the intermediate size of 25 mm, which is available in 15 different decors. The new thickness creates a visual balance, but it can also be creatively combined with other thicknesses and decors. There's a whole host of options!



K032
Wildeiche natur Nachbildung
Natural wild oak effect



K047
Aurora Eiche Nachbildung
Aurora oak effect



K008
Muschelkalk graubraun Nachbildung
Shell limestone grey brown effect



K007
Muschelkalk graphit Nachbildung
Shell limestone grey brown effect



K023
Beton quarzgrau Nachbildung
Concrete quartz grey effect



K025
Beton weißgrau Nachbildung
Concrete white grey effect



K028
Beton anthrazit Nachbildung
Concrete anthracite effect

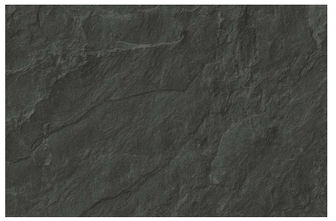

K042
Alvaro Schiefer Nachbildung
Alvaro slate effect



K017
Basalt graphit Nachbildung
Basalt graphite effect



K020
Schiefer sand Nachbildung
Slate sand effect



K063
Sandstein beige Nachbildung
Sandstone beige effect



K068
Bergamo Nussbaum Nachbildung
Bergamo walnut effect



K033
Travertin sand Nachbildung
Travertine sand effect



K820
Sandeiche Nachbildung
Sand oak effect



K072
Taj Mahal Nachbildung
Taj Mahal effect

GRIFFE
HANDLES

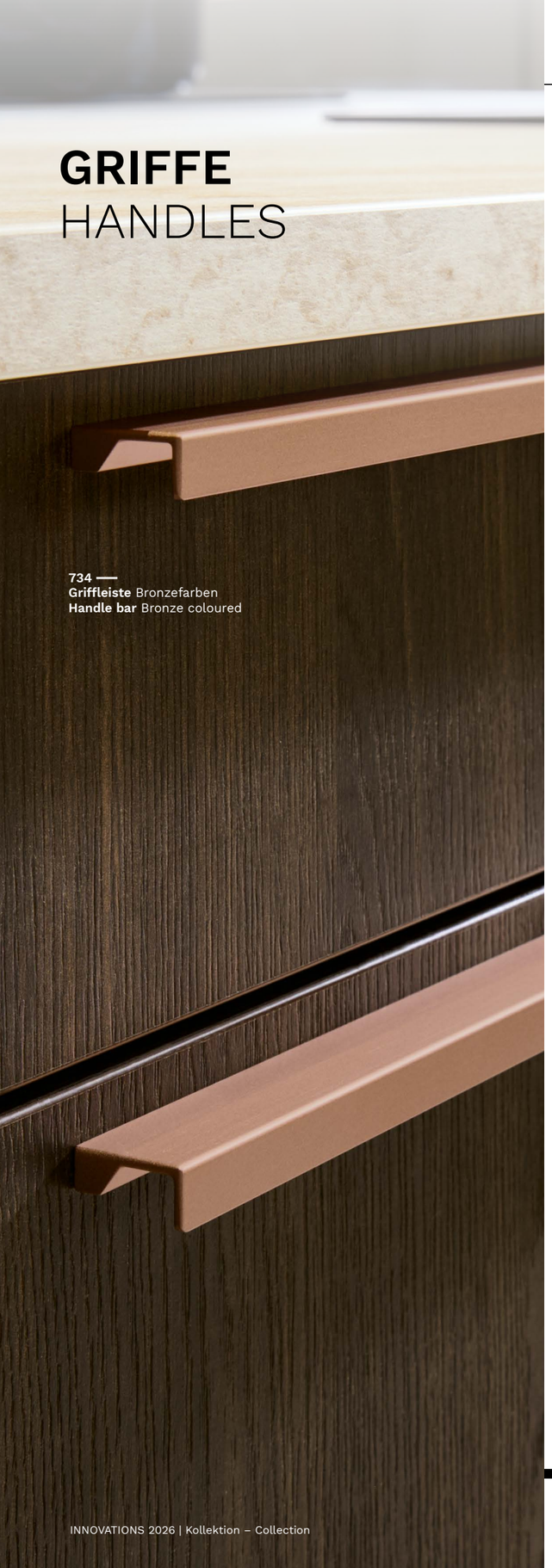

734 —
Griffleiste Bronzefarben
Handle bar Bronze coloured



307 – LA: 160 mm
Onyxschwarz
Onyx black



308 – LA: 160 mm
Schwarzstahl
Black steel



312 – LA: 160 mm
Onyxschwarz
Onyx black



317 – LA: 160 mm
Onyxschwarz
Onyx black



517 – LA: 320 mm
Onyxschwarz
Onyx black



324 – LA: 160 mm
Bronzefarben
Bronze coloured



524 – LA: 320 mm
Bronzefarben
Bronze coloured



410 – LA: 160 mm
Bronzefarben dunkel
Bronze coloured dark



734 – Griffleiste | Handle bar
Bronzefarben
Bronze coloured



7054 – Griffmulde | Grip ledge
Bronzefarben
Bronze coloured

Varese

Varese







Varese
Factsheet –

Front: K833 Eiche siena
Synchronpore Nachbildung
Griff: 734 Bronzefarben
Arbeitsplatte: K072 Taj Mahal Nachbildung
Front Sideboard: Matera L212T Sandgrau matt AFP

Front: K833 Oak siena synchronised pore effect
Handle: 734 Bronze coloured
Worktop: K072 Taj Mahal effect
Front Sideboard: Matera L212T Sand Grey matt AFP

ARTIKEL
PRODUCTS
2026



01 —

Vorgefräste Ausschnitte für aufliegende Spülen A16DK / A25DK

Sie haben nun die Möglichkeit, auch bei 16 mm und 25 mm starken Arbeitsplatten vorgefräste Ausschnitte für alle im Sortiment befindlichen Spülen und Kochfelder zu bestellen. Wir bereiten die Umrisse für Ausschnitte bei uns im Werk für Sie vor, sodass Ihre Monteure vor Ort passgenau und ohne Nachmessen montieren können.

Pre-milled cutouts for surface-mounted sinks A16DK / A25DK

You can now order pre-milled cutouts in 16- and 25-mm-thick worktops for all sinks and hobs in the range. We prepare the cutout outlines in-house for you so that your fitters can carry out their work accurately on site without having to perform any additional measurements.



02 —

Besondere Spülenschränke für Spülsteine

Vor allem in Landhausküchen sind sie ein besonderer Hingucker: Spülsteine. Das Spülbecken benötigt ausreichend Höhe, sodass Spülenschränke über eine Sonderanfertigung immer entsprechend von oben gekürzt werden mussten. Mit der Kollektion 2026 führen wir einen Standard-Artikel in zwei Varianten ein: Ein Spülenunterschrank wahlweise um ein oder zwei Raster gekürzt, erhältlich mit und ohne Ausgleichsblende, mit Drehtür oder Auszug.

Special sink units for ceramic sinks

A real head-turner, especially in farmhouse kitchens: ceramic sinks. These sturdy sinks require plenty of height, meaning that sink units need to be specially made and shortened from the top. We have introduced a standard product in two different models into our 2026 collection: a sink unit shortened by one or two grids, available with or without a levelling panel, and with a swivel door or pull-out.



03 —

Barboard

Das neue Barboard erzeugt durch seine Form ein angenehmes Raumgefühl. Gerade in offenen Wohnkonzepten hilft es dabei, Übergänge sanfter zu gestalten. Die Konsole des Barboards kann optional mit Steckdosenleiste geplant werden. Die Auflageplatte kann in drei Größen und das Dekor der Arbeitsplatte darauf frei gewählt und bestellt werden.

Barboard

Thanks to its shape, the new barboard creates a pleasant ambience. In open living concepts, it helps to soften transitions. The barboard unit is available in two different sizes and can be equipped with power sockets if required. The tabletop comes in three sizes and in a range of worktop decors.

04 —

Gerundetes Insel-Abschlussregal

Eine weitere Möglichkeit die Inselplanung aufzuwerten, ist das neue Abschlussregal. Mit Rundungen an der Seite bricht es die oft strengen, geradlinigen Designs und bietet durch zwei Fachböden zusätzlichen Stauraum an der Inselseite. Die Tiefe des Regals ist an die Inseltiefe anpassbar, optional können Steckdosen mit verplant werden.

Rounded island end shelf unit

Another way to enhance the kitchen island is the new end shelf unit. With curves on the side, it softens the often harsh, linear design, and its two shelves provide additional storage space on the side of the island. The depth of the shelf unit is adapted to that of the island, and power sockets can also be fitted if required.

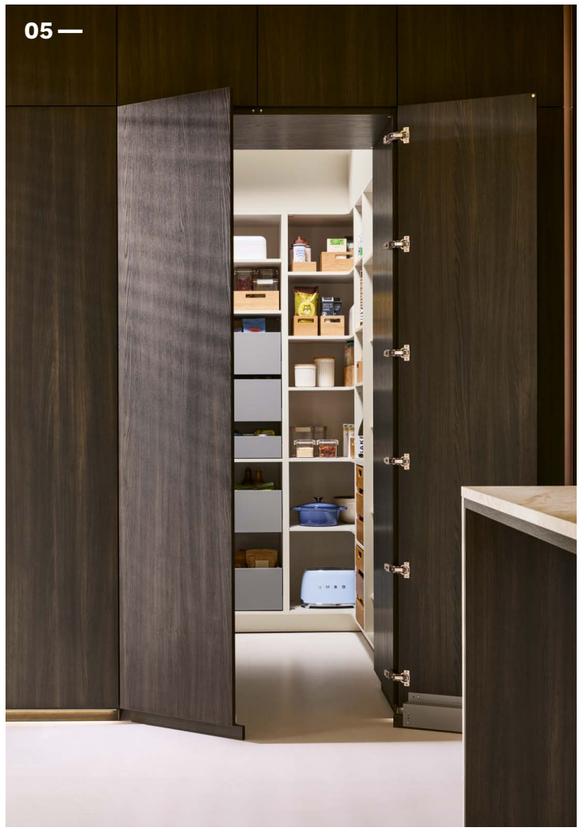

05 —

Zweitürige Durchgangstür

Die neue zweitürige Durchgangstür in 100 cm Breite ist mit geteilter und durchgängiger Front erhältlich. Die zwei Flügel lassen sich vollständig öffnen und schaffen einen großzügigen Durchgang in den Vorrats- oder Hauswirtschaftsraum. So werden noch mehr Möglichkeiten geschaffen, ein harmonisches Gesamtbild in der Hochschrankzeile zu erzeugen.

Double access door

The new 100-cm-wide double access door is available with a divided or continuous front. Both leaves can be fully opened, creating ample access to the larder or utility room. This provides even more options to create a harmonious overall look in rows of tall units.

06 —

Z2-I Schränke in 30 und 40 cm Breite

Für alle C- und X-Programme sind jetzt Schränke mit zwei Auszügen und Innenschub im oberen Auszug auch in den Breiten 30 cm und 40 cm als Standardartikel erhältlich. Diese Erweiterung unseres Produktportfolios hat eine Reduzierung von Sonderanfertigungen zur Folge, damit Sie noch entspannter planen können.

Z2-I units in 30- and 40-cm-wide models

Units with two pull-outs and an internal drawer in the top pull-out are now also available as standard in widths of 30 and 40 cm for all C and X ranges. This expansion of our product portfolio means that fewer special designs are needed, thus taking the stress out of your planning.



07 —

Verbessertes Servodrive-Set

Um das Auslöseverhalten des Servodrives zu verbessern, wird bei Kühl-Gefrier-Geräten ab sofort ein zweiter Schalter im Gefrierbereich eingesetzt. Ab einer Nischenhöhe von 171 cm sorgt zusätzlich ein zweiter Auswerfer für optimiertes Öffnungsverhalten. Beide Auswerfer sind über ein Syncro-Kabel gekoppelt. Für diese Umstellung wird ein neuer Artikel als Servodrive-Set eingeführt.

Keine Abbildung

Improved servo drive set

To improve the triggering of the servo drive, fridge-freezers are now equipped with a second switch in the freezer compartment. In recess heights of 171 cm and over, a second ejector ensures optimal opening. Both ejectors are coupled by a Syncro cable. To implement this change, we have added a new product in the form of a servo drive set.

No image

Neue Artikel | New products

08 —

Abgerundete Wangen

Rundungen sind ein beliebtes Gestaltungselement in der modernen Inneneinrichtung. Um diese Form weiter in der Küche aufzugreifen, können Sie Abschlüsse von Unterschränken nun mit abgerundeten Wangenseiten und Wangenelementen planen. Der Arbeitsplattenüberstand in der Planung beträgt mindestens 28 mm zur Korpusvorderkante und kann je nach Planung variiert werden. Sie sind verfügbar in allen Samtmatt- und Satinlack-Ausführungen.

Rounded support panels

Curves are a popular feature in modern interior design. To carry this shape through to the kitchen, you can now design base units with rounded support side panels and support panel elements. The worktop overhang needs to be at least 28 mm from the front edge of the carcase and can be adjusted according to the design. These are available in all matt velvet and satin lacquer finishes.

09 —

Umstellung der Klappenbeschläge

Ab sofort profitieren sowohl Faltklappen (HF) als auch Lifttüren (HL) und Schwenktüren (HS) von verbesserten Beschlägen – nicht nur optisch sondern auch funktional. Dank des optimierten Öffnungs- und Schließverhaltens und der Krafteinstellung von vorne wird die Handhabung erheblich vereinfacht. Die Beschläge sind mit der neuen Servodrive-Generation kompatibel. Faltklappenbeschläge haben zusätzlich einen integrierten, stufenlos einstellbaren Öffnungswinkelbegrenzer.

Change to folding fittings

Our folding flap doors (HF), lift-up doors (HL) and swivel doors (HS) now benefit from improved fittings – not just visually but functionally too. Thanks to the optimised opening and closing, as well as the ability to adjust the force from the front, handling the doors is now considerably easier. The fittings are compatible with the new generation of servo drives. Folding flap door fittings also have a built-in, seamlessly adjustable opening angle limiter.

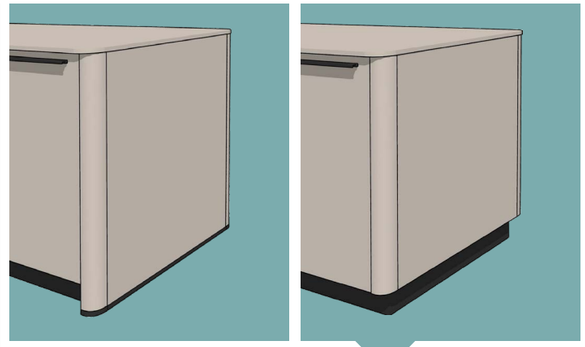







10 —

Vitrinenrahmen mit Glasschiebetüren für Zwischenbau-und Oberschrankregal

Ob als stilvoller Oberschrank oder als raffiniertes Zwischenbauregal im Unterschrankbereich: Die neuen Regale mit onyxschwarzen Rahmen und Glasschiebetüren in Greyglas sind vielseitig einsetzbar. Egal wie sie genutzt werden – die gesamte Planung bekommt wie von allein eine besonders hochwertige und elegante Ausstrahlung. Optionale Beleuchtung macht das Bild im exklusiven Rahmen perfekt.

Shelving with glass display unit frame and sliding glass doors

Whether as a stylish wall unit or sophisticated open shelving among the base units, our new shelving with its onyx black frame and grey glass sliding doors is extremely versatile. However you use it, the whole design takes on a premium, elegant look as if by magic. The optional lighting in this exclusive frame adds the perfect finishing touch.

11 —

Umstellung von Kreuz- auf Linearplatte bei Scharnieren

Auch unsere Scharnierausführung wurde optimiert: Die neuen Linearplatten ermöglichen ein schlankeres, modernes Design bei einer gleichmäßigeren Gewichtsverteilung mit stabilerer Befestigung. Dadurch können größere Türen mit weniger Scharnieren montiert werden. Die nun leichter zugänglichen Einstellschrauben erleichtern zudem die Feinjustierung des Öffnungswinkels – präzise und zeitsparend.

Switch from cruciform to in-line plate on hinges

Our hinge design has also been optimized: the new linear plates enable a slimmer, more modern look with more even weight distribution and sturdier mounting. As a result, larger doors can be installed with fewer hinges. The now more accessible adjustment screws also make it easier to fine-tune the opening angle – precisely and efficiently.

12 —

Überarbeitung OD-Schränke

Um uns dem wachsenden Sortiment von 80 cm breiten Abzugshauben anzupassen, führen wir dieses Jahr passende OD-Schränke ein. Wenn die Haube schmaler ist als der Schrank, werden links und rechts Fächer mit seitlicher Ablage oder Gewürzeinteilung integriert. Zudem sind die F1-Schränke nun auch mit Faltklappe/Schwenktür lieferbar.

Revised OD units

To adapt to the growing range of 80-cm-wide extractor hoods, this year we have introduced compatible OD units. If the hood is narrower than the unit, compartments with side storage areas or spice racks are integrated on the left and right. F1 units are now also available with a folding flap or swivel door.

13 —

Neues System für Wangenartikel

Jede Standard-Wange kann in der neuen Kollektion ohne Mehrkosten in Höhe und Tiefe gekürzt werden. Außerdem gibt es neue Hochschrankwangen für die Korpustiefen 35 und 46 cm, sowie für die Arbeitsplattentiefe 65 cm. Ihr direkter Vorteil ist eine Erleichterung beim Planen – damit Sie sich auf das Wesentliche konzentrieren können: Ihre Kundinnen und Kunden!

New system for support panel products

All standard support panels in the new collection can be reduced in height and depth at no extra charge. There are also new tall unit support panels for 35- and 46-cm-deep carcases, as well as for 65-cm-deep worktops. The advantage for you is easier planning – giving you time to focus on what really matters: your customers!

11 —



Neu | New

12 —

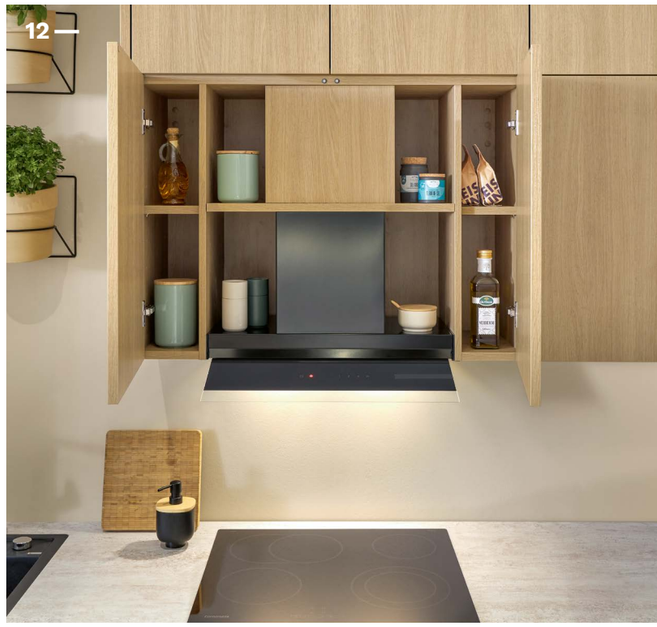

13 —

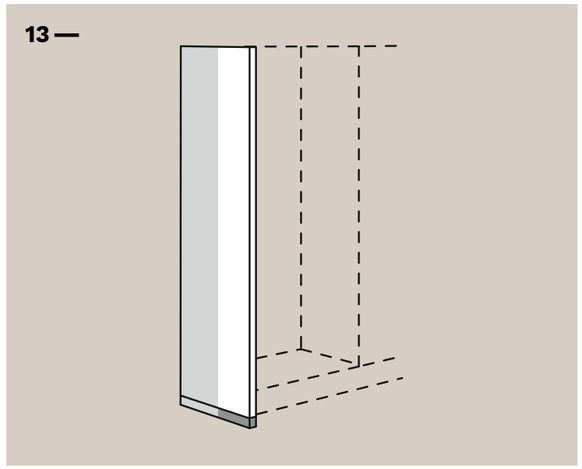



14 —

Geräteschränke mit Nische 105 cm

Um die bei Ihren Kundinnen und Kunden beliebte Gerätekombination aus Backofen und Kompaktgerät noch einfacher planen zu können, führen wir einen neuen Standard-Schranktyp mit der Nischenhöhe 105 cm ein. Durch die neue Nischenhöhe sparen Sie sich Sonderanpassungen – und damit wertvolle Zeit, welche Sie gewinnbringend für das Kundengespräch nutzen können.

Appliance units with 105 cm recess

To make things even easier when planning popular oven and compact appliance combinations for your customers, we have introduced a new standard unit with a recess height of 105 cm. This new recess height saves you from having to make special adjustments and therefore valuable time that you can make good use of in your customer consultations.



15 —

Aufsatzschrank mit Falttür

Der neue Aufsatzschrank mit Falttür verstaut Küchenhelfer platzsparend und macht sie jederzeit griffbereit. Die Front öffnet sich nur halbtief in den Raum zu einer Seite. So genießen Ihre Kundinnen und Kunden vollen Zugriff und Bewegungsfreiheit über die gesamte Schrankbreite. Sie können die Planung wahlweise mit Griff oder Tip-On gestalten. Und für das gewisse Extra sorgt eine optionale Beleuchtung, die das Innere perfekt in Szene setzt.

Top unit with folding door

The new top unit with divided folding door is a space-saving solution for kitchen aids, keeping them close at hand at all times. The front opens just halfway into the room, to the side. This means that your customers have full access and freedom of movement across the full width of the unit. You can choose between handles and Tip-On. And as a little added extra, optional lighting perfectly showcases the contents.

16 —

Doppelter Siphon-Ausschnitt

Um der Ablaufgarnitur im Spülenunterschrank ausreichend Raum zu schaffen, befinden sich Siphon-Ausschnitte im Boden der Auszüge. Die Kunststoffabdeckung bietet zusätzliche Ablagefläche für Spülutensilien und kann in den Boden des Auszugs eingeklipst und anschließend verschraubt werden.

Keine Abbildung

Double trap cutout

In our sink units, trap cutouts are located in the bottom of the pull-outs, into which plastic covers are clipped and then screwed into place. This provides room for the drain fittings but leaves enough room for storage inside the unit. For kitchens that have two drains, an additional accessory is now available to meet their requirements.

No image

17 —

Wandhängende Schränke

Ausgewählte Unter- und Hochschränke in Korpustiefe 35 + 46 cm können mit der neuen Kollektion 2026 auch wandhängend geplant werden! Ihr Reiz liegt dabei sowohl im praktischen Nutzen als auch in ihrer gestalterischen Wirkung auf den Raum. Es ergibt sich ein ruhiges Gesamtbild – keine visuellen Barrieren. Man kann einfach darunter sauber machen. Planbar sind die Schränke in allen Programmen mit Griff oder Tip-On. Hochschränke mit Türen, Unterschränke mit Türen sowie Schub- und Auszügen. Befestigt werden die Korpusse mit Schwerlastaufhängern.

Wall-mounted units

Selected 35- and 46-cm-deep base units and tall units in the new 2026 collection can also be wall-mounted! The overall effect is a low-key look with no visual barriers. You can easily clean underneath them. In all ranges, the units can be equipped with handles or Tip-On. Tall units with doors, base units with doors as well as drawers and pull-outs. The carcases are attached to the wall with heavy-duty hanging brackets.

Salona

Salona









Salona + Cremona
Factsheet –

Front 1: K212L Sandgrau matt AFP
Front 2: K823 Sandeiche Synchronpore Nachbildung
Griff: 317 Onyxschwarz
Arbeitsplatte: K033 Travertin sand Nachbildung

Front 1: K212L Sand grey matt AFP
Front 2: K823 Sand oak synchronised pore effect
Handle: 317 Onyx black
Worktop: K033 Travertine sand effect



LEISTUNGEN
SERVICES
2026

Read more.

authentic materials

Qualität und Service in Perfektion

Perfect quality and service



Systemo steht für Arbeitsplatten mit spürbarer Wertigkeit, die optisch und haptisch überzeugen. Ob Ceramic, Naturstein, Quarzstein, SensiQ, Glas oder Massivholz: Unterschiedliche Materialstärken und Designs verleihen jeder Premiumküche eine authentische Ausstrahlung. Darüber hinaus überzeugen Systemo Arbeitsplatten durch exzellente Gebrauchseigenschaften wie Kratzfestigkeit, Pflegeleichtigkeit und Langlebigkeit. Handelspartner profitieren nicht nur von einem erfahrenen Sachbearbeitungsteam, sondern auch von einem präzisen Aufmaß- und Montageservice – für eine reibungslose Abwicklung und höchste Qualitätsstandards.*

Weitere Vorteile besprechen wir gerne zusammen – vereinbaren Sie jetzt einen Termin:

systemo.de

*Bitte beachten Sie, dass dieser Service nur in ausgewählten Märkten verfügbar ist.

Systemo stands for worktops with tangible quality that are designed to look and feel great. From ceramic to natural stone, quartz, SensiQ, glass and solid wood, the range of thicknesses and designs gives each and every premium kitchen an authentic appearance. What's more, Systemo worktops impress with their excellent practical characteristics such as scratch resistance, easy cleaning and durability. Retail partners not only benefit from an experienced admin team but also an accurate measuring and fitting service that ensures a seamless process and the highest quality standards.*

*Please note that this service is only available in selected markets.

systemo.



authentic materials

Service-Leistungen
Services

Für den perfekten Einbau einer hochwertigen Küchenarbeitsplatte aus authentischen Materialien sind ein exaktes Aufmaß und eine professionelle Montage unerlässlich. Dafür bietet Systemo für die Materialien Ceramic, Quarz, Naturstein, SensiQ, Glas und Massivholz einen Service für ein exaktes Aufmaß sowie die professionelle Lieferung und Montage beim Endkunden an. Unser geschultes Personal übernimmt neben dem Aufmaß und der fachgerechten Montage der Arbeitsplatten, Nischenrückwände, Wangen und Wandabschlussleisten von Systemo, auch den Einbau von Spülen, Kochfeldern und Armaturen sowie die Silikonverfugung der Platten. Dies sichert Ihnen einen unkomplizierten und kompetenten Ablauf vom Aufmaß bis zur Fertigstellung.

To fit a premium kitchen worktop made of authentic materials perfectly, accurate measurements and professional assembly are essential. For the materials ceramic, quartz, natural stone, SensiQ, glass and solid wood, Systemo provides a meticulous measuring service, followed by professional delivery and installation in the end customer's home. As well as taking measurements and fitting Systemo worktops, recess back panels, support panels and wall end strips, our trained personnel also install sinks, hobs and taps, and seal the worktops with silicone. This guarantees you convenience and expertise from the initial measurements through to completion.

Von Bestellung bis Montage
From order to assembly

1. Bestellung
   Order
2. Auftragsbestätigung
   Confirmation of order
3. Terminierung Küche
   Scheduling kitchen
4. Küchenmontage
   Kitchen assembly
5. Aufmaß Systemo
   Measurement Systemo
6. Terminierung Systemo
   Scheduling Systemo
7. Montage Systemo
   Systemo assembly

Info

Bitte beachten Sie, dass dieser Service nur in ausgewählten Märkten verfügbar ist.

Please note that this service is only available in selected markets.

1. Bestellung des Systemo Auftrags mit Service-Leistung einschließlich Angabe des voraussichtlichen Montagetermins der Küche, des Montageortes sowie der Kontaktdaten des Endkunden
2. Auftragsbestätigung Systemo (ggf. nach vorherigen Rückfragen)
3. Mitteilung des endgültigen Küchenmontagetermins an Systemo durch Handelspartner, spätestens 14 Tage vor Küchenmontage
4. Küchenmontage durch Handelspartner
5. Aufmaß 1 bis 3 Werktage nach Küchenmontage durch Systemo
6. Terminierung Montage durch Systemo mit Endkunden
7. Montage 3 bis 4 Wochen nach Aufmaß durch Systemo

1. Placement of the Systemo order including service, providing the planned kitchen installation date, installation site and end customer's contact details
2. Systemo order confirmation (following queries where applicable)
3. Notification of the definitive kitchen installation date sent to Systemo by the retail partner, 14 days prior to installation at the latest
4. Kitchen installation by the retail partner
5. Measurements by Systemo one to three working days after kitchen installation
6. Completion of installation by Systemo together with the end customer
7. Installation three to four weeks after measurements by Systemo

Digital product services

01 EDI-Bestellprozess | EDI ordering process
02 Planungsprüfung | Planning check
03 PDF-Verkaufshandbuch | PDF sales manual
04 Systemwechsel | System change
05 Zubehörvorschläge | Accessory suggestions
06 Planungsvorschläge | Planning suggestions
07 Originale Artikelskizzen | Original article sketches



01 EDI-Bestellprozess

Mittels des elektronischen Bestellverfahrens (Electronic Data Interchange) werden die Auftrags- und Planungsdaten aus der Planungssoftware direkt in unser Erfassungssystem übertragen. Manuelle Fehler bei der Erfassung werden dadurch ausgeschlossen. Unsere Sachbearbeitung konzentriert sich auf eine detaillierte, technische Auftragskontrolle sowie eine Prüfung auf Logik und Plausibilität. Der durch EDI mögliche automatische AB-Abgleich in der Planungssoftware erleichtert die AB-Kontrolle, da jede Abweichung visuell dargestellt wird. Der Auftrag wird schneller an uns übermittelt, die Rückbestätigung verkürzt und die Fehlerquote auf ein absolutes Minimum reduziert. Änderungen nach der Bestellung können bis Erhalt der Auftragsbestätigung jederzeit per EDI übertragen werden. Wichtig dabei ist, dass die Änderung aus der originalen Bestellung / Planungsalternative erfolgen muss.

01 EDI ordering process

The electronic ordering process (Electronic Data Interchange) enables order and planning data to be transferred directly from the planning software to our data entry system. This prevents manual errors during data collection. Orders are thoroughly checked by our admin department to ensure that they are correct, logical and plausible. EDI enables automatic order confirmation reconciliation in the planning software, which makes order control checks easier by displaying any deviations. Orders are transferred to us faster, confirmation times are shortened and the error rate is reduced to an absolute minimum. Any changes after the order has been placed can be conveyed via EDI at any time prior to receipt of the order confirmation. In this case, it is important that changes be made from the original order / planning options.



02 Planungsprüfung (TAK)

Durch die Integration von wesentlichen Herstellerprüfungen können Planungs- und Bestellfehler deutlich reduziert werden. Dadurch kommt es zu weniger Rückfragen und zu einer Verringerung von nachträglichen, auch preisrelevanten, Korrekturen. Die zusätzlich integrierten Warnungen und Hinweise unterstützen den Berater. Kühlschrank oder Geschirrspüler, Kochfeld, Herd, Backofen und Dunstabzug werden auf Kompatibilität mit dem verplanten Umbauschrank geprüft. Die Einbaugeräte müssen dafür dem Geräteumbauschrank als Unterposition zugewiesen sein.

NEU Prüfen Sie auch die Kombination aus **Kochfeldabzug** und passendem Umbauschrank, Zubehör und Arbeitsplattenstärke. Als visuelle Unterstützung wird Ihnen eine **individuelle Skizze** zu Ihrem Schrank übermittelt. Auch **Kollisionsprüfungen** wurden weiter ausgebaut und um eine Visualisierung in Form Ihrer **individuellen Skizze** erweitert.

02 Planning check

Integrating essential manufacturer checks can significantly reduce planning and order errors. This results in fewer queries and a decrease in subsequent, price-relevant corrections. The warnings and notes that are also integrated into the check support the adviser. The refrigerator or dishwasher, hob, cooker, oven and extractor fan are checked to see whether they are compatible with the planned conversion unit. The built-in appliances must be assigned to the appliance conversion unit as a sub-item.

NEW Check the combination of **cooktop extractor** with matching wall unit, accessories and worktop thickness. You will also receive a **customised sketch** of your cabinet. **Collision checks** have also been expanded and extended to include a **customised sketch**.

03 PDF-Verkaufshandbuch

Mit unserem verknüpften Verkaufshandbuch kann direkt von einem Artikel in der Planungssoftware auf die passende Verkaufshandbuchseite navigiert werden. Somit können alternative Artikel mit anderer Frontaufteilung oder Eigenschaften schnell in das Verkaufsgespräch mit dem Kunden eingebunden werden, was den Planungsprozess erleichtert.

03 PDF sales manual

Our linked sales manual enables you to access the corresponding page in the sales manual directly from an item in the planning software. This means that alternative items with different front divisions or characteristics can be quickly included in sales consultations with customers, making the planning process easier.



Digital product services

04 Systemwechsel

Mit Hilfe der automatischen Systemwechsel-Funktion lassen sich Planungen effizient von einem Schüller-System (C1, C2, C5, X1, X2, X5, NEU: SX2 und SX5) in ein beliebiges anderes System wechseln. Die geplanten Artikel werden dabei automatisch entsprechend der Korpushöhe gewechselt. Auch Wechsel von Planungen mit Griff zu grifflos oder SingleX sind möglich. Dies spart nicht nur Zeit, sondern erspart auch viel Sucharbeit nach einem gleichartigen Artikel im gewünschten System.

04 System change

The automatic system change function allows designs to be efficiently switched from one Schüller system (C1, C2, C5, X1, X2, X5, NEW: SX2 and SX5) to another as desired. In doing so, the products incorporated into the design will be automatically adjusted to the carcase height. Designs with handles can also be changed to handleless or SingleX designs. This not only saves time but also the effort of searching for equivalent products in the desired system.



05 Zubehörvorschläge

Für die tägliche Erleichterung im Haushalt ist das richtige Zubehör (Besteckeinsätze, Einteilungen, Beleuchtung uvm.) unverzichtbar. Mit unseren verknüpften Artikeln schlagen wir passendes Zubehör direkt bei der Planung von Artikeln vor. So lassen sich passgenaue Einsätze für Schubkästen, Auszüge oder auch Beleuchtungen planungsfreundlich und übersichtlich ergänzen. Dekorierte Bilddaten zeigen den Mehrwert.

05 Accessory suggestions

To make everyday life in the home easier, the right accessories (cutlery inserts, dividers, lighting and much more) are essential. Through our linked products, we are able us to suggest suitable accessories directly during the design stage. This makes it possible to add the perfect drawer inserts, pull-outs or even lighting in a clear and design-friendly manner. Decorated image data increase the added value.

06 Planungsvorschläge

Mit einer Vielzahl an Planungsvorschlägen lassen sich Einrichtungswünsche über die Küche hinaus flexibel in das Verkaufsgespräch einbinden. Mit wenigen Klicks sind die Vorschläge geplant und schaffen dadurch Kompetenz, Ideenreichtum und Zeitersparnis. Unsere Garderoben, Wohnwände, Sideboards und Hauswirtschaftsräume können nach Einfügen in die Planung individuell an den Kundenwunsch angepasst werden.

06 Planning suggestions

With a range of planning suggestions, design wishes can go beyond the kitchen and be flexibly integrated during sales consultations. The suggestions can be incorporated in just a few clicks, saving time and providing expertise and a wealth of ideas. Our wardrobes, living walls, sideboards and utility rooms can be tailored to customers' requirements after they have been included in the design.



07 Originale Artikelskizzen

Durch die Integration von unseren Artikelskizzen und Bilddaten können maßliche und optische Artikelmerkmale direkt in der Planungssoftware eingesehen werden. Auf Kundenformularen (Angebot und Kaufvertrag) sind unsere Skizzen und Bilddaten ein weiteres Highlight.

07 Original article sketches

By integrating our article sketches and image data, dimensional and visual product features can be viewed directly in the planning software. Our sketches and image data are an additional highlight on customer forms (quotes and purchase contracts).

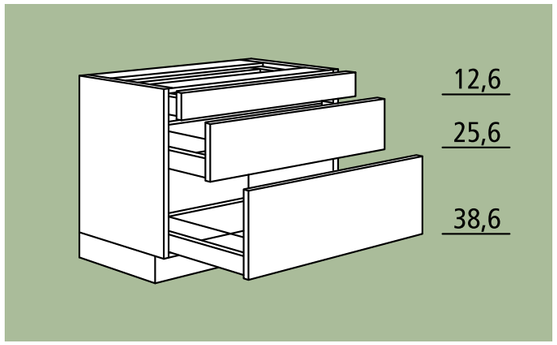

Unser Service-Team
Our service-team

Sabrina Eigel, Philip Frieß, Svenja Schletterer, Céline Franke und Wolfgang Reif

beraten Sie gerne | will be happy to advise you

— **service@schueller.de**

Digital services

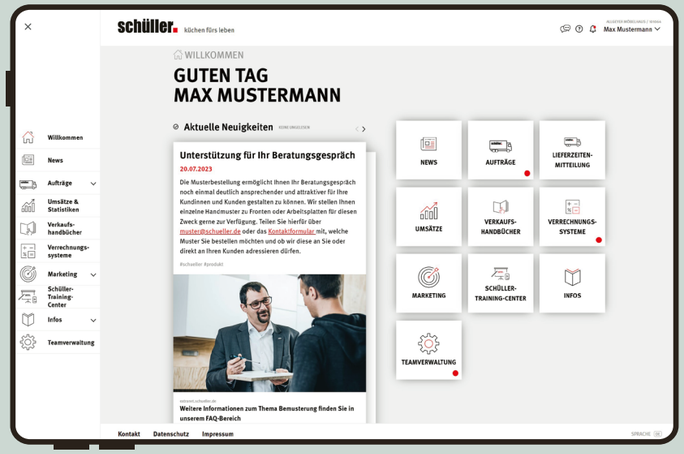

Eine Plattform. Viele Inhalte.

Das Schüller Extranet ist unser digitales Serviceportal für unsere Handelspartner. Hier finden Sie jederzeit und überall alle wichtigen Informationen zu Aufträgen, Lieferzeiten, Umsätzen oder Marketinginstrumenten – ganz unkompliziert und übersichtlich. So haben Sie alles Wichtige immer griffbereit und können Ihren Arbeitsalltag entspannter und effizienter gestalten.

Unser Extranet wächst ständig mit uns und den steigenden Anforderungen, denn wir möchten Sie bestmöglich unterstützen. Deshalb erweitern wir den Funktionsumfang kontinuierlich, damit Sie immer neue hilfreiche Funktionen entdecken und noch erfolgreicher arbeiten können.

One platform. Endless content.

The Schüller Extranet is our digital service portal for our retail partners. It provides quick and easy access to all essential information—anytime, anywhere. Whether it's orders, delivery times, sales figures or marketing tools, everything is clearly organized and readily available. This way, you always have what you need at your fingertips, making your daily work more relaxed and efficient.

Our Extranet continues to grow alongside us and the increasing demands of the market, because we want to support you in the best possible way. That's why we're constantly expanding its features—so you can discover new helpful tools and work even more successfully.

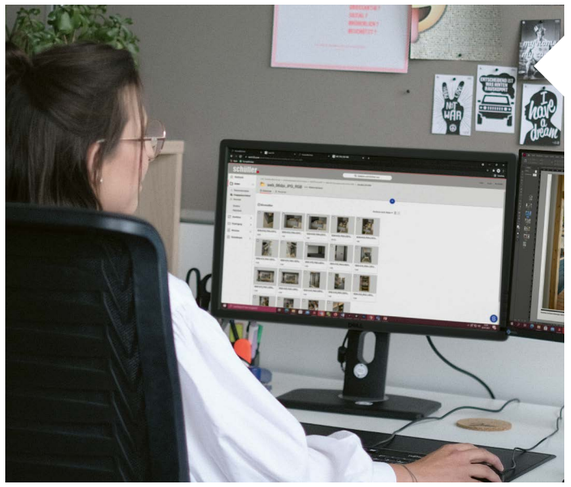

ShareFile – Content Paket

Sie benötigen Datenblätter, Bilddaten oder Videos für Ihren Online-Auftritt, die Social Media-Plattformen oder für Anzeigen? Die entsprechenden Daten laden Sie sich ganz einfach über das Bilddatenportal ShareFile herunter. Sie können völlig unkompliziert über das Extranet einen Zugang beantragen. Danach erhalten Sie von uns eine E-Mail mit den Registrierungsdaten und der Download kann beginnen.

ShareFile – content package

Looking for data sheets, image data and videos for your online presence, social media platforms or ads? We're happy to provide you with our material for this purpose. Simply download the data you need via the image data portal, ShareFile. You can easily request access via the Extranet. You'll then receive an email from us with the registration details, and the download can begin.

Support: lea.luff@schueller.de

Newsletter

Inspirationen, wichtige Neuigkeiten aber auch konkrete Unterstützungsangebote: Um Ihnen den Arbeitsalltag bestmöglich zu erleichtern, stellen wir Ihnen verschiedene Newsletter zur Verfügung. Konkret adressiert, sodass die relevanten Inhalte auch immer bei den richtigen Personen ankommen. Melden Sie sich gleich für die für Sie interessanten Newsletter an und verpassen Sie keine Neuigkeiten!

Handelspartner-Newsletter: Bleiben Sie stets auf dem Laufenden, was Schüller als Unternehmen sowie beide Produktmarken betrifft – mit Inhalten, die für Ihr tägliches Geschäft relevant sind.

Marketing-Newsletter: Seien Sie bestens informiert, um täglich mit den Produktmarken Schüller und next125 Ihre Marketingaktivitäten zu gestalten.

next125 Newsletter: Neben interessanten Stories beinhaltet der Newsletter Informatives zu Produkten, Interviews und Kooperationen.

Providing inspiration and important news but also offering specific support measures, our various newsletters are there to give you the best possible support in your work. They are addressed to you specifically so that the relevant content always gets to the right person. Sign up now for interesting newsletters and don't miss any news!

Trading partner newsletter: stay up to date with the goings-on at Schüller and everything to do with the product brands thanks to content that's relevant to your day-to-day work.

Marketing newsletter: be as informed as you possibly can be day to day for when you come to structure your marketing activities with the Schüller and next125 product brands.

next125 newsletter: this newsletter contains interesting stories as well as information on products, interviews and collaborations.

Marketing support



Journal & digitaler Blätterkatalog

Pure Inspiration bietet unser Journal! Als reine Informationsunterlage und zur Vorstellung neuer Kollektionen oder emotionale Verkaufsvorbereitung steht Ihnen das Journal unserer Produktmarke für den individuellen Einsatz zur Verfügung. Nutzen Sie dies auf Ihrer Website und anderen digitalen Kanälen oder als gedruckte Version zur Auslage in Ihrem Studio.

Journal & digital catalogue

Our journal is pure inspiration! The product brand journal is available to you for individual use to access purely informative documents, present new collections and make emotive sales preparations. You can use it on your website and other digital channels or in your studio as a printed version.



POS – Motivtafeln

Der erste Eindruck zählt! Nutzen Sie unser POS-Material für die perfekte Präsentation und Inszenierung der Produkte von Schüller und wecken Sie mit unseren Motivtafeln Aufmerksamkeit und die Lust Ihrer Kundinnen und Kunden auf mehr. Das Angebot unterschiedlicher Motive bietet für jeden Anspruch eine passende Auswahl.

POS – motif boards

First impressions matter! Utilise our POS material to perfectly present and stage Schüller products and gain the attention and intrigue of your customers with our motif boards. The various motifs we offer ensure there's a suitable selection for every need.

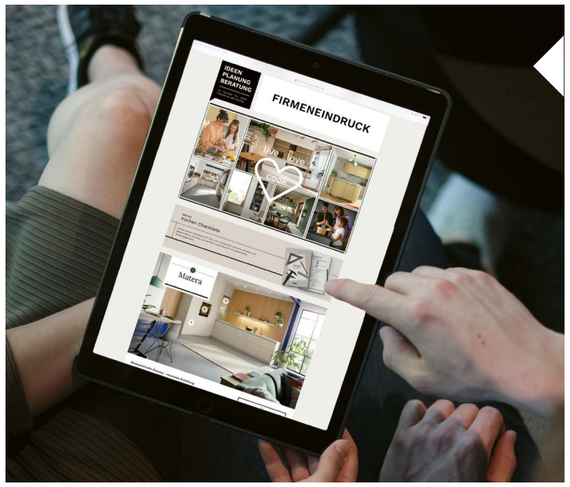

Digitaler vProspekt

Zeitgemäß, interaktiv und ansprechend gestaltet. Mit dem vProspekt bieten wir Ihnen die Möglichkeit, Ihre Zielgruppenansprache um einen essentiellen Part zu ergänzen: den digitalen Weg zu Ihren Kunden!

Bitte beachten Sie, dass der vProspekt nur in ausgewählten Märkten verfügbar ist.

Digital vProspectus

Contemporary, interactive and attractively designed. With the digital brochure, we help you complete your sales approach to customers with an essential element: a digital pathway to your customers!

Please note that our digital brochure is only available in selected markets.



Seminars | Webinars | Web Based Trainings

Informieren Sie sich über unsere neuen Produkt- und Montageseminare, indem Sie den QR-Code scannen. Dieser führt Sie direkt zu unserem Seminarprogramm. Weitere Informationen finden Sie im Schüller-Trainings-Center |s|t|c. im Extranet. Dort finden Sie auch zahlreiche **Web Based Trainings,** die Sie nutzen können, um sich optimal auf unsere Präsenzseminare vorzubereiten. Alle Präsenzseminare finden entweder im modernen **house4kitchen** in Löhne statt oder in der inspirierenden Atmosphäre des **Schüller-Ausstellungs-Center |s|a|c.** in Herrieden. Gerne gestalten wir auch ein individuelles Training im |s|a|c., house4kitchen oder bei Ihnen vor Ort.

Ihre unmittelbaren Vorteile liegen auf der Hand:

- **Produktkenntnisse erlernen und vertiefen:** Wir trainieren mit Ihnen die Planungsmöglichkeiten und -varianz unserer Produkte – für Ihre individuellen Planungen, abgestimmt auf unterschiedliche Kundentypen.
- **Montagekenntnisse erlernen und vertiefen:** Wir trainieren mit Ihnen die fachgerechte Montage unserer Produkte, damit Ihre Kunden zufrieden sind.
- **Verkaufsstrategien optimieren:** Lernen Sie, wie Sie Ihre Zielgruppe gezielt ansprechen und Ihre Verkaufsgespräche optimieren.

Find out about our new product and installation seminars by scanning the QR code. This will take you directly to our seminar calendar. You can find out more in the Schüller training centre |s|t|c. on the extranet. There you can also find a range of **online training courses** that you can use to prepare for our in-person seminars. All in-person seminars either take place in the modern **house4kitchen** in Löhne or in the inspiring setting of the **Schüller exhibition centre |s|a|c.** in Herrieden. What's more, we can gladly provide tailored training in the |s|a|c., at house4kitchen or at your showroom.

The advantages for you are plain to see:

- **Gain new and more in-depth knowledge of our products:** we show you the planning options and variety offered by our product range so that you can tailor your kitchen plans to different customer profiles.
- **Gain new and more in-depth knowledge of installation:** we show you how to install our products correctly to guarantee your customers' satisfaction.
- **Optimise sales strategies:** learn how to address your target group and optimise your sales consultations.

Exclusive

Besser Kochen mit unserer Exklusivmarke Juno

Ob funktional, preisbewusst oder designorientiert – JUNO passt sich dem Leben an. Immer am Puls der Zeit überzeugt unsere Exklusivmarke JUNO seit mittlerweile 10 Jahren im Alltag der Haushalte.

Von der funktions- und preisbewussten Variante bis hin zu Design und Technik in Perfektion bei JUNO SELECTION. Entscheiden Sie sich für Geräte mit zuverlässiger Technik, durchdachten Funktionen und modernem Design. Mit JUNO bekommen Sie alle Geräte perfekt aufeinander abgestimmt – und alles aus einer Hand.

Ideal für Küchen, in denen nicht nur gekocht, sondern gelebt wird.

Exklusive Elektrogeräte von Bosch

Bosch steht für hochwertige Hausgeräte, die durch herausragende Qualität, beste Verbrauchseigenschaften und innovative Funktionen überzeugen. Ob besonders leise Waschmaschinen, extrem sparsame Geschirrspüler oder intelligente Backöfen mit Sensorsteuerung – Bosch bietet modernste Technik mit einem hervorragenden Preis-Leistungsverhältnis.

Unsere exklusiven Elektrogeräte der Marke Bosch bringen besondere Ausstattungsmerkmale und speziell konfigurierte Geräte-Serien mit modernem Design in Ihre Planungen. Perfekt abgestimmt auf alle Küchenstile und -lösungen.

Cook better with our exclusive brand Juno

Whether you're looking for function, a great price or design, JUNO adapts to your everyday needs. In keeping with the times, our exclusive brand JUNO has now been part of daily life in the home for a decade.

From models for those seeking function and value for money to perfect design and technology with JUNO SELECTION: opt for appliances with reliable technology, well-devised functions and contemporary design. With JUNO you get appliances that are designed to go together – all from a single source.

Ideal for kitchens that are for living in and not just for cooking in.

Exklusive electrical appliances by Bosch

Bosch stands for top-quality household appliances that impress with their outstanding quality, premium practical characteristics and innovative functions. From extremely quiet washing machines and low-consumption dishwashers to intelligent ovens with sensor control, Bosch offers cutting-edge technology with outstanding value for money.

Our exclusive electrical appliances by Bosch add special features and tailored appliance ranges with a modern design to your kitchen plans – perfectly adapted to all styles and solutions.

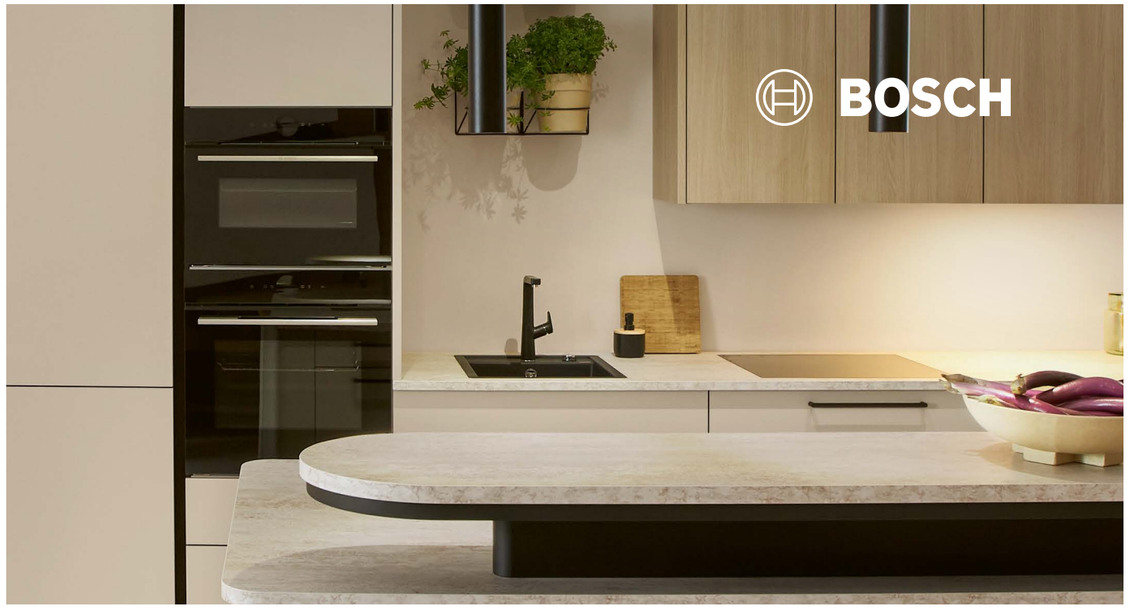

JUNO

Ab sofort begeistern alle Geräte der JUNO SELECTION in dem neuen matt-schwarzen Farbton MattLite. JUNO Geräte werden einheitlich auf schwarz umgestellt. Dies bringt eine Modernität in die Küche, die sowohl hochwertig wirkt, als auch eine optisch einheitliche Geräteauswahl ermöglicht. Auch die Fettfilter der Flachschirmhauben werden passend auf schwarz angeglichen.

Neu im Produktportfolio sind außerdem Kochfeldabzüge in Breite 80 cm für Unterschränke in 60 cm Breite in Verwendung mit 39 mm starken Arbeitsplatten.

JUNO

All appliances in the JUNO SELECTION now come in the new matt black shade MattLite. JUNO appliances have been switched to black across the range. This adds a touch of modernity to the kitchen, creating a premium look and enabling you to choose matching appliances. The grease filter in the flat screen hoods is now also black to match.

Another addition to the range is 80-cm-wide hob extractors for 60-cm-wide base units in conjunction with 39-mm-thick worktops.



BSH (Bosch / Siemens / NEFF / Constructa)

Gesundes Dampfgaren auf kleinem Raum: Bosch stellt dieses Jahr eine neue Dampfschublade vor. Diese gewährleistet platz-, zeit- und energiesparendes Garen von Lebensmitteln. Die Vernetzung durch HomeConnect ermöglicht noch weitere Nutzungsmöglichkeiten.

Die neuen Glas-Kochfelder mit hochwertiger matt-schwarzer Ästhetik in Breite 60 cm und 80 cm überzeugen sowohl mit einer brillanten Benutzeroberfläche als auch mit einer 5-mal höheren Widerstandsfähigkeit gegen sichtbare Kratzer im Vergleich zu Standard-Glaskeramik.

Integrierte Designhauben – neu in den Breiten 60, 80 und 90 cm – vervollständigen mit verbesserten Funktionen die Neuheiten.

Bora

Unser Sortiment an Kochfeldabzügen wird um ein Produkt von Bora ergänzt. Dieses kann sowohl aufliegend als auch flächenbündig eingebaut werden. Das Kochfeld sowie passendes Zubehör sind ab Januar 2026 verfügbar.

Airforce

Airforce überzeugt dieses Jahr mit diversen Anpassungen des Produktangebots: Neue, preissensitive Dunsthauben und Kochfeldabzüge sowie Zubehör. Auch hier wird dem Trend zu schwarz und matt-schwarz gefolgt.

BSH (Bosch / Siemens / NEFF / Constructa)

Healthy steam cooking in a small space: this year, Bosch presents a new steam warming drawer. This ensures efficient cooking that saves space, time and energy. Networking with HomeConnect provides even more usage options.

The new 60- and 80-cm-wide glass hobs with a premium matt black look impress with their glossy user interface and five times more scratch-resistance than standard glass ceramic.

Integrated designer hoods – now in widths of 60, 80 and 90 cm – complete the new range with their improved functions.

Bora

Our range of cooktop extractors is being expanded to include a product from Bora. It can be installed either surface-mounted or flush-mounted. The cooktop and matching accessories will be available from January 2026.

Airforce

This year, Airforce has made various adjustments to its product range: new, price-sensitive extractor hoods, hob extractors and accessories. Here too, they have followed the trend towards black and matt black.

Mit der Kollektion 2026 haben Sie die Möglichkeit, Wasseraufbereiter von Quooker und Blanco direkt mit einer neuen Schüller-Küche zu bestellen!

Quooker Reservoir Pro3

Mit dem Pro3 kochen Sie Wasser so einfach wie noch nie. Mit einer Höhe von nicht mal 50 cm ist er platzfreundlich und trotzdem leistungsstark.

Quooker Reservoir Cube

Der CUBE liefert gekühltes sprudelndes und stilles Wasser aus der Quooker-Armatur. Genießen Sie im Handumdrehen ein Glas Trinkwasser und machen Sie die leckersten Limonaden und Cocktails. Plastikflaschen gehören somit der Vergangenheit an!

Quooker Armatur Flex

Dieser optisch ansprechende Wasserhahn mit Schlauchauszug liefert warmes, kaltes, kochendes sowie optional gekühltes sprudelndes und stilles Wasser in Sekundenschnelle. Er ist erhältlich in Edelstahl und schwarz.

Blanco.Choice

Blanco begeistert mit einem Komplettset bestehend aus der Küchenarmatur Icona und der Choice. All Wassereinheit. Der flexible Federschlauch des Wasserhahns mit Magnethalterung ist um 180° schwenkbar. Wasser kann still, medium, spudelnd sowie kochend entnommen werden.

With the 2026 collection, you have the option of ordering water treatment systems by Quooker and Blanco when you order a new Schüller kitchen!

Quooker Reservoir Pro3

The Pro3 enables you to boil water more easily than ever. At a height of just under 50 cm, it saves space but still packs a punch.

Quooker Reservoir Cube

The CUBE provides chilled sparkling and still water from the Quooker tap. Enjoy a glass of drinking water in a flash and make your own delicious lemonade and cocktails – putting plastic bottles firmly in the past!

Quooker Flex tap

This attractive tap with a hose outlet provides warm, cold, boiling or chilled sparkling and still water in seconds. It is available in stainless steel or black.

Blanco.Choice

Blanco impresses with a full set consisting of the Icona kitchen tap and the Choice.All water treatment unit. The flexible spring hose on the tap with its magnetic holder can be rotated by 180°. It can dispense still, lightly carbonated, sparkling and boiling water.

Machen Sie den Wasserhahn zum Alleskönner!

Wasseraufbereitungssysteme werden immer beliebter. Kochendes oder sprudelndes Wasser in Sekunden aus dem Hahn. Vielfältige Einsatzmöglichkeiten – energie-, wasser- und platzsparend. Damit eröffnen sich außerdem attraktive Möglichkeiten für den Handel, denn die Aufnahme in die Schüller Komplettvermarktung ermöglicht eine interessante Preisgestaltung. Die neuen Artikel passen natürlich auch zu dem speziell entwickelten Unterschrank.

Transform your tap into an all-rounder!

Water treatment systems are becoming increasingly popular. Boiling or sparkling water from the tap in seconds. Versatile applications – energy, water and space-saving. This also opens up attractive opportunities for retailers, as inclusion in Schüller's complete marketing package enables interesting pricing. The new items also fit perfectly with the specially developed base cabinet.



Fronts & Colours



NOV — Nova*

→

PGR 0
Kunststoff-Fronten
Laminated fronts



K090
Kristallweiß
Crystal white



K100S
Weiß
White



K095
Muschelweiß
Seashell white



K210
Sandgrau
Sand grey



K120
Kristallgrau
Crystal grey



K205
Kieselgrau
Pebble grey



K275
Achatgrau
Agate grey



K190
Lavaschwarz
Lava black

BAR — Bari*

→

PGR 1
Kunststoff-Fronten
Laminated fronts



K032
Wildeiche natur
Nachbildung
Natural wild oak
effect



K047
Aurora Eiche
Nachbildung
Aurora oak
effect

ELB — Elba*

→



PGR 1
Kunststoff-Fronten
Laminated fronts

K033
Travertin sand
Nachbildung
Travertine sand
effect



K020
Schiefer sand
Nachbildung
Slate sand
effect



K025
Beton weißgrau
Nachbildung
Concrete white grey
effect



K023
Beton quarzgrau
Nachbildung
Concrete quartz grey
effect



K028
Beton anthrazit
Nachbildung
Concrete anthracite
effect

MOE — Modena*

→

PGR 1
Kunststoff-Fronten
Laminated fronts



K046
Esche Nordic
Nachbildung
Ash Nordic
effect



K050
Skagen Eiche
Nachbildung
Skagen oak
effect



K066
Eiche cognacbraun
Nachbildung
Oak cognac brown
effect



K068
Bergamo Nussbaum
Nachbildung
Bergamo walnut
effect

AFP
Anti-Fingerprint
Anti Finger Print

*
auch als grifflose
Variante lieferbar
also available as
handleless models

LIO — Lineo*

→

PGR 1
Kunststoff-Fronten
Laminated fronts



K778
Rillenoptik Eiche natur
Nachbildung
Grooved look natural
oak effect



K779
Rillenoptik Eiche
dunkel Nachbildung
Grooved look dark
oak effect

MAC — Matera Colour*

→

PGR 1
UV-Lackfront
matt AFP
Matt UV lacquer
front AFP



L427T
Kaschmirbraun
matt AFP
Cashmere brown
matt AFP



L537T
Sepiabraun
matt AFP
Sepia brown
matt AFP



L322T
Orientrot
matt AFP
Orient red
matt AFP



L317T
Eukalyptusgrün
matt AFP
Eucalyptus green
matt AFP



L297T
Stahlblau
matt AFP
Steel blue
matt AFP



L552T
Tiefblau
matt AFP
Deep blue
matt AFP

MAT — Matera*

→

PGR 1
UV-Lackfront
matt AFP
Matt UV lacquer
front AFP



L092T
Kristallweiß
matt AFP
Crystal white
matt AFP



L102T
Weiß
matt AFP
White
matt AFP



L097T
Muschelweiß
matt AFP
Seashell white
matt AFP



L212T
Sandgrau
matt AFP
Sand grey
matt AFP



L207T
Kieselgrau
matt AFP
Pebble grey
matt AFP



L192T
Lavaschwarz
matt AFP
Lava black
matt AFP



L187T
Onyxschwarz
matt AFP
Onyx black
matt AFP

UGL — Uni Gloss*

→

PGR 1
Lacklaminat-Fronten
hochglanz
High gloss lacquer
laminate fronts



P091
Kristallweiß
hochglanz
Crystal white
high gloss



P111G
Brillantweiß
hochglanz
Brilliant white
high gloss



P096
Muschelweiß
hochglanz
Seashell white
high gloss



P211
Sandgrau
hochglanz
Sand grey
high gloss



P206
Kieselgrau
hochglanz
Pebble grey
high gloss

CRE — Cremona*

→



PGR 2
Kunststoff-Fronten Synchronpore
Laminated fronts synchronised pore

K823
Sandeiche Synchr. Nachbildung
Sand oak synchr. pore effect

VAR — Varese*

→

PGR 2
Kunststoff-Fronten Synchronpore
Laminated fronts synchronised pore



K833
Eiche siena Synchr. Nachbildung
Oak siena synchr. pore effect

SAA — Salona*

→

PGR 3
Schichtstoff-Fronten matt
Matt laminated fronts



K092L
Kristallweiß matt AFP
Crystal white matt AFP



K102L
Weiß matt AFP
White matt AFP



K097L
Muschelweiß matt AFP
Seashell white matt AFP



K212L
Sandgrau matt AFP
Sand grey matt AFP



K207L
Kieselgrau matt AFP
Pebble grey matt AFP



K192L
Lavaschwarz matt AFP
Lava black matt AFP

FMA — Fino matt*

→



PGR 3
UV-Lackfronten matt
Matt UV lacquer fronts



L092U
Kristallweiß matt AFP
Crystal white matt AFP



L102U
Weiß matt AFP
White matt AFP

L097U
Muschelweiß matt AFP
Seashell white matt AFP

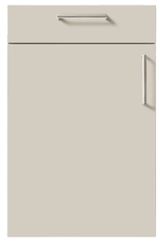

L212U
Sandgrau matt AFP
Sand grey matt AFP



L122U
Kristallgrau matt AFP
Crystal grey matt AFP



L277U
Achatgrau matt AFP
Agate grey matt AFP



L192U
Lavaschwarz matt AFP
Lava black matt AFP



L187U
Onyxschwarz matt AFP
Onyx black matt AFP

TAR — Targa*

→

PGR 3
UV-Lackfronten matt
Matt UV lacquer fronts



L587
Stahl dunkel Nachbildung
Steel dark effect

AVO — Avola*

→



PGR 3
UV-Lackfronten matt Struktur
Matt UV lacquer fronts structure



L777U
Nebraska Eiche Nachbildung AFP
Nebraska oak effect AFP

L772U
Eiche onyxschwarz Nachbildung AFP
Oak onyx black effect AFP

GAL — Gala*

→



PGR 6
Hochglanzlack-Fronten
High gloss lacquer fronts

L091
Kristallweiß hochglanz
Crystal white high gloss



L111G
Brillantweiß hochglanz
Brilliant white high gloss



L096
Muschelweiß hochglanz
Seashell white high gloss



L211
Sandgrau hochglanz
Sand grey high gloss



L206
Kieselgrau hochglanz
Pebble grey high gloss

SGM — Smartglas matt*

→

PGR 6
Polymerglas-Fronten matt
Polymer glass fronts matt



A092
Polymerglas kristallweiß matt
Polymer glass crystal white matt



A127
Polymerglas ecru matt
Polymer glass ecru matt



A107
Polymerglas taupe metallic matt
Polymer glass taupe metallic matt



A112
Polymerglas titanio metallic matt
Polymer glass titanio metallic matt



A192
Polymerglas lavaschwarz matt
Polymer glass lava black matt



A187
Polymerglas onyxschwarz matt
Polymer glass onyx black matt

ROC — Rocca*

→

PGR 7
Holzfronten – Eiche furniert gebürstet
Wood fronts – brushed oak veneer



F728
Asteiche bianco hell gebürstet
Light knotty oak bianco, brushed



F734
Asteiche natur gebürstet
Natural knotty oak, brushed



F754
Asteiche maron gebürstet
Maroon knotty oak, brushed

AFP
Anti-Fingerprint
Anti Finger Print

*
auch als grifflose Variante lieferbar
also available as handleless models

A: L092M AFP
B: L090
C: L090P**
Kristallweiß
Crystal white

A: L102M AFP
B: L100S
C: L100P**
Weiß
White

A: L137M AFP
B: L135S
C: L135P**
Magnolia
Magnolia

A: L352M AFP
B: L350
C: L350P**
Sandgelb
Sand yellow

A: L457M AFP
B: L455
C: L455P**
Curry
Curry

A: L397M AFP
B: L395
C: L395P**
Olivgelb
Olive yellow

A: L462M AFP
B: L460
C: L460P**
Salbeigrün
Sage green

A: L317M AFP
B: L315
C: L315P**
Eukalyptusgrün
Eucalyptus green

A: L442M AFP
B: L440
C: L440P**
Waldgrün
Forest green

A: L362M AFP
B: L360
C: L360P**
Blaugrau
Blue grey

A: L297M AFP
B: L295
C: L295P**
Stahlblau
Steel blue

A: L552M AFP
B: L550
C: L550P**
Tiefblau
Deep blue

A: L322M AFP
B: L320
C: L320P**
Orientrot
Orient red

A: L307M AFP
B: L305
C: L305P**
Herbstrot
Autumn red

A: L292M AFP
B: L290
C: L290P**
Indischrot
Indian red

A: L097M AFP
B: L095
C: L095P**
Muschelweiß
Seashell white

A: L212M AFP
B: L210
C: L210P**
Sandgrau
Sand grey

A: L207M AFP
B: L205
C: L205P**
Kieselgrau
Pebble grey

A: L427M AFP
B: L425
C: L425P**
Kaschmirbraun
Cashmere brown

A: L262M AFP
B: L260
C: L260P**
Terragrau
Terra grey

A: L537M AFP
B: L535
C: L535P**
Sepiabraun
Sepia brown

A: L497M AFP
B: L495
C: L495P**
Havannabraun
Havanna brown

A: L122M AFP
B: L120
C: L120P**
Kristallgrau
Crystal grey

A: L237M AFP
B: L235
C: L235P**
Steingrau
Stone grey

A: L277M AFP
B: L275
C: L275P**
Achatgrau
Agate grey

A: L287M AFP
B: L285S
C: L285P**
Anthrazit
Anthracite

A: L192M AFP
B: L190
C: L190P**
Lavaschwarz
Lava black

A: L187M AFP
B: L185
C: L185P**
Onyxschwarz
Onyx black

AFP
Anti-Fingerprint
Anti Finger Print

**
abweichende Colourcodes bei dem Programm FIP:
different colour codes for the FIP range:

F090P | F100P | F135P | F350P | F455P | F395P | F460P | F315P | F440P | F360P | F295P | F550P | F320P | F305P | F290P | F095P | F210P | F205P | F425P | F260P | F535P | F495P | F120P | F235P | F275P | F285P | F190P | F185P

A

Samtmatt-Lack
Matt velvet lacquer
→

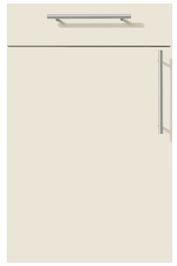

SIE —
Siena*
PGR 4

ALM —
Alea matt
PGR 4



CLC —
Classic matt
PGR 6

B

Satinlack
Satin lacquer
→

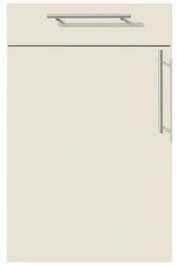

BIE —
Biella*
PGR 4

ALN —
Alea satin
PGR 4



CAN —
Canto satin
PGR 5



CON —
Cameo satin
PGR 5



VCN —
Vicenza satin
PGR 5



CLN —
Classic satin
PGR 6



NPN —
Newport satin*
PGR 6

C

Satinlack, Pore
Satin lacquer, pore
→



CSP —
Casa satin, Pore
PGR 6



FIP —
Finca satin, Pore
PGR 7



COLOUR CONCEPT

LACKFARBEN
LACQUER COLOURS

Alle Fronten sind in 28 Farben erhältlich!

All fronts are available in 28 colours!

*
auch als grifflose Variante lieferbar
also available as handleless models



Imprint

Herausgeber / Publication ——

Schüller Möbelwerk GmbH, Rother Straße 1, 91567 Herrieden / Germany
Tel +49 (0) 9825 83-0, Fax +49 (0) 9825 83-1210, info@schueller.de, www.schueller.de

Edition 2026

Zertifizierung

GS-Zeichen: Das Küchenmöbelprogramm (ohne Elektrifizierung, elektrische Geräte, Beleuchtung, Armaturen und Spülen) wurde durch die TÜV Rheinland LGA Products GmbH auf mechanische und allgemeine Sicherheit geprüft. Das freiwillige GS-Zeichen bescheinigt, dass die obigen Produkte die Anforderungen des deutschen Produktsicherheitsgesetzes erfüllen. Durch regelmäßige Fremdüberwachungen wird die Einhaltung der Anforderungen fortlaufend gewährleistet.

Goldenes M: Bei dem Gütezeichen „Goldenes M“ handelt es sich um eine Auszeichnung für geprüfte Möbel, die hinsichtlich Qualität, Sicherheit und Gesundheit/Umweltschutz strenge Kriterien erfüllen. Das „Goldene M“ wird von der Deutschen Gütegemeinschaft Möbel e.V. (DGM) vergeben, der als RAL-Gütegemeinschaft eine wichtige Aufgabe zukommt: Die Qualität von Möbeln abzusichern und den Verbraucherschutz zu intensivieren. Möbelhersteller müssen für den Erhalt des Siegels sehr hohe Anforderungen erfüllen.

Emissionslabel Klasse A: Die Prüfungen für die Erteilung der Labels der Emissionsklassen der Deutschen Gütegemeinschaft Möbel (DGM), bieten ein hohes Maß an Sicherheit, dass von den Produkten keine gesundheitlichen Beeinträchtigungen durch definierte Schadstoffe ausgehen. Die Küchenmöbel sind mit der höchsten Emissionsklasse A ausgezeichnet und bieten Schutz für den Verbraucher, der teilweise über die gesetzlichen Bestimmungen hinausgeht.

ISO 9001:2015: Das im Unternehmen freiwillig eingeführte Qualitätsmanagementsystem DIN EN ISO 9001:2015 regelt die Kundenorientierung und Prozessqualität anhand definierter Prozessabläufe. Angefangen in der Produktentwicklung über die Produktion und Montage bis zum Kundendienst.

ISO 50001:2018: Durch das eingeführte Energiemanagementsystem nach DIN EN ISO 50001:2018 verpflichtet sich das Unternehmen, strukturiert und systematisch durch kontinuierliche Erfassung und Auswertung der Energiedaten sowie durch anschließende Ergreifung von Maßnahmen, seine Energieeffizienz zu verbessern.

PEFC: Der Hersteller ist PEFC-zertifiziert. PEFC steht für “Programme for the Endorsement of Forest Certification Schemes”. Das ausgestellte PEFC-Label bestätigt nachweislich, dass die eingesetzten Hölzer und Holzwerkstoffe aus ökologisch, ökonomisch und sozial nachhaltig bewirtschafteten Wäldern und kontrollierten Quellen stammen. Durch regelmäßige Nachweispflicht wird die Einhaltung der PEFC-Chain Of Custody fortlaufend sichergestellt.

Möbel – zirkulär nachhaltig: Auf Basis bestehender RAL-Zertifizierungen führt das RAL-Gütezeichen „Möbel – zirkulär nachhaltig“ alle bisherigen DGMAnforderungen an die Nachhaltigkeit von Möbeln zusammen, ergänzt diese im Bereich der Nachweispflicht und schafft somit Transparenz in der Umsetzung von gesetzlichen und marktbezogenen Anforderungen. Alle Anforderungen richten sich an anerkannten Nachhaltigkeitszielen aus. Insbesondere in den Bereichen der Kreislaufwirtschaft, der Ressourceneffizienz, der Reparaturfreundlichkeit und des Recycling-Anteils, der bei der Möbelherstellung verwendeten Materialien und Verpackungen, gelten strenge Maßstäbe. Weiter müssen Energieeinsparmaßnahmen sowie soziale Standards beachtet werden. Dies betrifft sowohl den eigenen Standort als auch die Lieferkette.

Klimapakt Möbelindustrie: Der Klimapakt Möbelindustrie der Deutschen Gütegemeinschaft Möbel (DGM) ist eine Initiative, bei der Unternehmen der Möbelindustrie sich verpflichten, ihre CO2-Emissionen zu reduzieren. Ziel ist es, den Klimaschutz in der Branche weiter zu verbessern.

Certification

GS mark: The kitchen furniture range (without electrification, electrical appliances, lighting, taps and sinks) has been tested by the Rheinland LGA Products GmbH certification body for mechanical and general safety. The voluntary GS label certifies that the above products meet the requirements defined in the German Product Safety Act. Regular external examinations continuously guarantee compliance with the requirements.

Goldenes M: The “Golden M” quality mark is an award for tested furniture that meets stringent criteria in terms of quality, safety and health/environmental protection. The “Golden M” is awarded by the German Furniture Quality Assurance Association (DGM) which, as the RAL Quality Association, performs an important function: to ensure the quality of furniture and enhance consumer protection. To receive the quality seal, furniture manufacturers must meet very high requirements.

Emissions label class A: The tests for categorisation in the German Furniture Quality Assurance Association’s emission classes provide a high level of assurance that defined pollutants produce no adverse effects on health. Our kitchen furniture has been awarded the highest emission class A and, in some cases, provides consumer protection far beyond the legal stipulations.

ISO 9001:2015: The quality management system DIN EN ISO 9001:2015 introduced voluntarily in the company regulates the customer orientation and process quality via defined procedures. From product development through production and installation to customer service.

ISO 50001:2018: The energy management system introduced under DIN EN ISO 50001:2018 requires companies to reduce their energy consumption in a structured and systematic manner by continuously recording and evaluating energy data as well as by taking subsequent measures to improve their energy efficiency.

PEFC: The manufacturer is PEFC-certified. PEFC is an acronym for “Programme for the Endorsement of Forest Certification Schemes”. The displayed PEFC label is traceable confirmation that the woods and wooden materials used originate from ecologically, economically and socially sustainably managed forests and controlled sources. The obligation to regularly provide proof continuously ensures adherence to the PEFC Chain of Custody.

Based on existing RAL certificates, the quality mark **‘Möbel – zirkulär nachhaltig’ (Furniture – circular sustainable)** consolidates all previous DGM (German Furniture Quality Association) furniture and sustainability requirements, expanding them in terms of the obligation to provide evidence, thus ensuring transparency in the fulfilment of legal and market requirements. All requirements are aligned with recognised sustainability targets. Strict criteria apply especially in the areas of circular economy, resource efficiency, ease of repair and the proportion of recycled materials and packaging used in furniture manufacturing. Energy-saving measures and social standards must also be prioritised. This applies to both our own site and the supply chain.

The German Furniture Quality Association’s (DGM) Furniture Industry Climate Pact is an initiative that obliges companies in the furniture sector to reduce their CO2 emissions. The goal is to further improve climate protection in the industry.

PEFC
PEFC/04-31-1457

RAL GÜTEZEICHEN MÖBEL ZIRKULÄR NACHHALTIG H20060124

DGM Deutsche Gütegemeinschaft Möbel KLIMAPAKT MÖBELINDUSTRIE H20060124

RAL GÜTEZEICHEN EMISSIONSKLASSE A B C D FA MÖBEL SCHADSTOFF GEPRÜFT H20060124

RAL GÜTEZEICHEN MÖBEL PRODUKT QUALITÄT H20060124

TÜVRheinland ZERTIFIZIERT www.tuv.com ID 1111238036

GS geprüfte Sicherheit

LGA InterCert Zertifiziertes QM-System DIN EN ISO 9001:2015

LGA InterCert Zertifiziertes Energiemanagementsystem DIN EN ISO 50001:2018

Technische Änderungen und drucktechnisch bedingte Farbabweichungen vorbehalten.

Technical changes and colour variations due to printing reserved.

Ein Produkt der Schüller Möbelwerk GmbH, 91567 Herrieden, Deutschland / A product from Schüller Möbelwerk GmbH, 91567 Herrieden, Germany



Kitchens made in Germany

DE / EN